专利授权产品

Kinghelm®

REV.	ECN	DESCRIPTION	MDF'D	DATE
		新订图面		

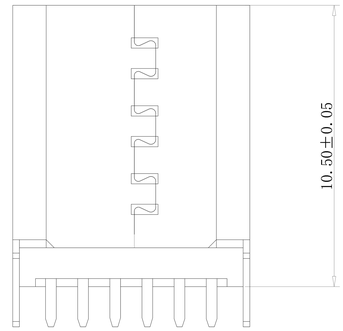

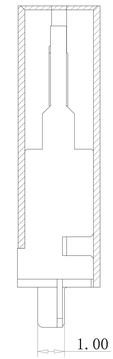

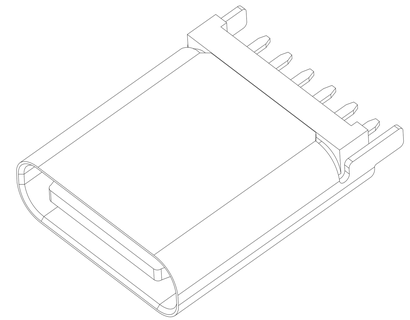

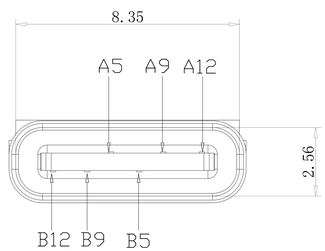

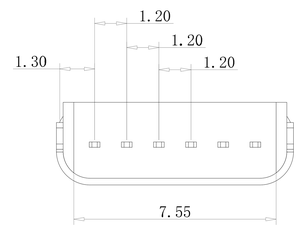

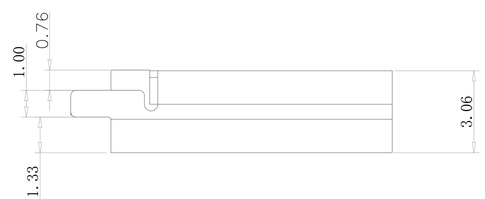

备注(NOTE):

1材质:

1.1胶芯：LCP UL94 V-0

1.2端子：C2680,T=0.2mm；镍底，镀金

1.3外壳：不锈钢201-H 表面镀镍

2.电气特性:

2.1.接触区：接触电阻40mΩ Max,允许10mΩ变化量. 测试条件:20mv，100mA下测量.

2.2.接触电流：3A VBUS引脚；1.25A用于GND引脚；其他引脚为0.25A.

2.3.额定电压：5V.

2.4.耐电电压：100VAC.

2.5.绝缘电阻：至少100兆欧 .

3.机械性能:

3.1.插入力：0.5-2.0Kg

3.2.拔出力：0.6-2.04Kg

3.3.插拔次数：5000次.

4.工作环境：-20℃ to +85℃.

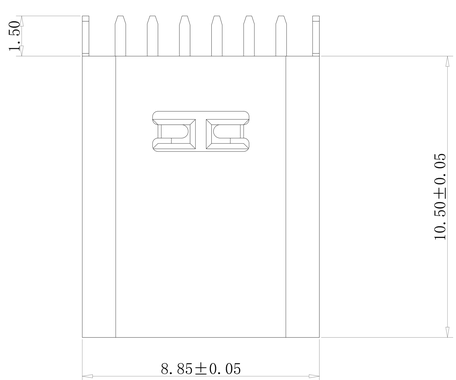

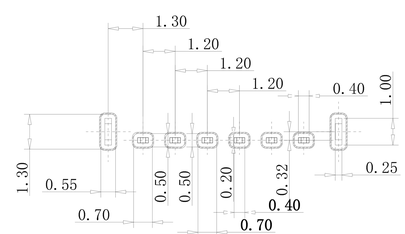

RECOMMEND P.C.B LAYOUT(COMPONENT SIDE)

TOLERANCE FOR PCB LAYOUT IS ±0.05

USB TYPE C PIN ASSIGNMENTS

PIN NUMBER	SIGNAL NAME	PIN NUMBER	SIGNAL NAME
		B12	GND
		B9	VBUS
A5	CC1		
		B5	CC2
A9	VBUS		
A12	GND		

TABLE:

NO	PART	Q'TY	Material
1	SHELL	1	ZINC ALLOY,NI30u"Min PLATED
2	CONTACT	6	C2680,TIN80u"/Au1u"/NI30u" PLATED
3	IMD HOUSING	1	LCP UL94 V-0 BLACK
4	CAP	1	LCP UL94 V-0 BLACK
5	WATERPROOF RING	1	SILICONE UL94 V-0 BLACK

深圳市金航标电子有限公司	www.kinghelm.com.cn	页码(SHEET)	1	单位(UNIT)：MM
KH-TYPE-C-L10.5-6P	0755-28190160	版本(REV)	A1	比例(SCALE)1:1
品名(ITEM NO)	TYPE-C6P直插10.5 1.5脚	日期(DATE)	2022.9.14	
料号(PART NO)		设计(DESIGN)	M	未注公差 TOLERANCE UNSPECIFIED
图号(DWG NO)	A1	审核(CHECKED)		X.X ±0.20 X.XX ±0.15 X.XXX ±0.10 X° ±5° X.X° ±2°
		核准(APPROVED)		