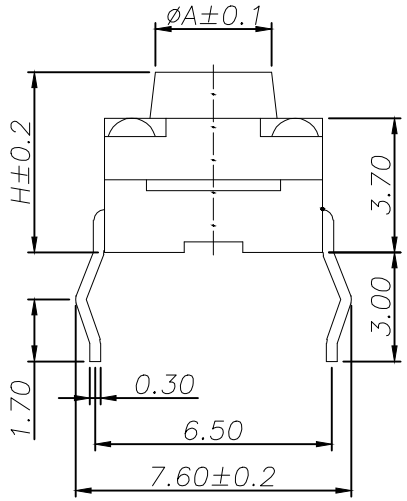

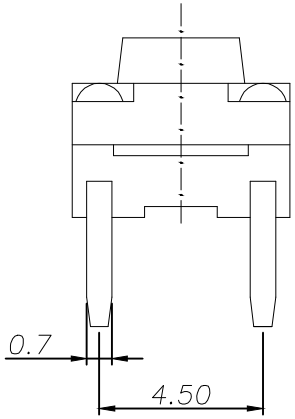

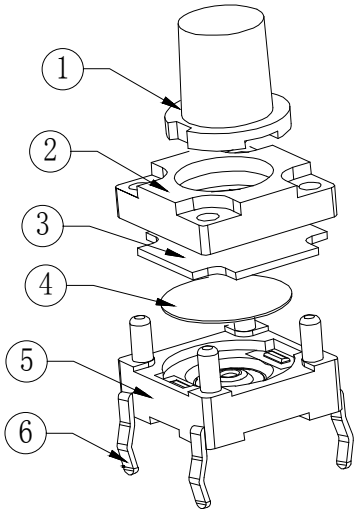

技术参数：

1. 做用温度：-25～+85℃；
2. 额定负荷：DC 12V 50mA；
3. 接触电阻：≤50mΩ；
4. 绝缘电阻：≥100MΩ；
5. 耐　　压：AC250V(50Hz)/min；
6. 动 作 力：260±50g；
7. 使用寿命：100000次；

Part NO.	A	H 高度
TC-6610F-5.0H-260G	3.2	5.0
TC-6610F-5.5H-260G	3.2	5.5
TC-6610F-6.0H-260G	3.2	6.0
TC-6610F-6.5H-260G	3.2	6.5
TC-6610F-7.0H-260G	3.2	7.0
TC-6610F-7.5H-260G	3.2	7.5
TC-6610F-8.0H-260G	3.2	8.0
TC-6610F-8.5H-260G	3.0	8.5
TC-6610F-9.0H-260G	3.0	9.0
TC-6610F-9.5H-260G	3.0	9.5

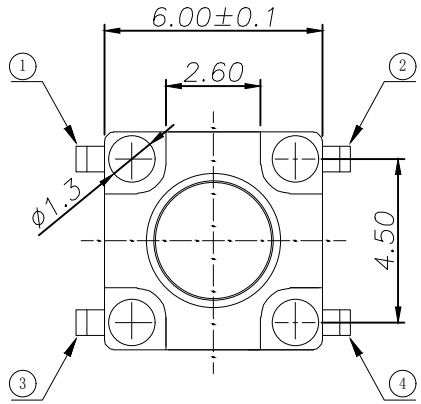

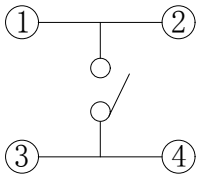

电路图

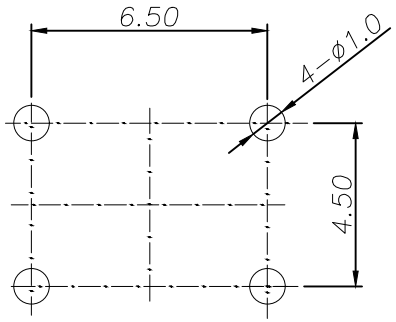

PCB线路板安装图(±0.1)

序号	名 称	数量	材 料	镀层/颜色	备件
6	嵌件	1	H62Y	Ag	
5	基座	1	PPA	黑	
4	簧片	1	SUS		
3	防水垫	1	硅胶	透明	
2	塑料盖	1	PPA	黑	
1	按钮	1	PPA	黑	

序号 No.	变更内容 MODIFY CONTENT	日 期 MODIFY DATE
1	初版发行	

GENERL TOLERANCE

DIM	TOL
X.X	±0.30
X.XX	±0.20
X.XXX	±0.10
Angle	±3.0°

制 图 DRAWING	
审 核 CHECK	
批 准 APPROVAL	
比 例 SCALE	
投 影 Projection	

深圳市华灿天禄电子有限公司
ShenzhenhuacantianluELECTRONICS CO.,LTD

产品名称 TITLE	轻触开关 (插件 6x6mm防水款)	版 本 REV.	A
产品料号 PART NO.	TC-6610F-5-260G	单 位 UNITS	mm
材 料 MATERIAL		页 次 SHEET	1/1