1.材料和电镀\Materials and Finishes:
外　壳\Body - 黄铜\Brass,镀金\Gold plating
内导体\Contact - 铍铜\Beryllium copper,镀金\Gold plating
绝缘体\Insulator - 聚四氟乙烯\Teflon,本色\Natural
绝缘套\Insulator body - 聚甲醛\POM,白色\White
其　他\Accessories - 黄铜\Brass,镀三元合金\Tri-matel plating

2.电气性能\Electrical:
A.特性阻抗\Impedance:50 Ohm
B.使用频率\Frequency range:DC-18GHz
C.介质耐压\Breakdown voltage:1000V rms
D.绝缘电阻\Insulation resistance:5000 MΩ

3.机械性能\Mechanical:
A.使用寿命\Durability:500 cycles
B.中性盐雾\Salt spray:72 hours

推荐安装开孔

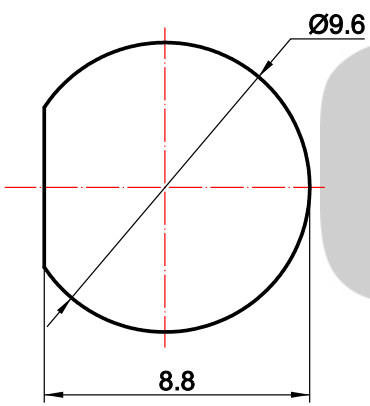

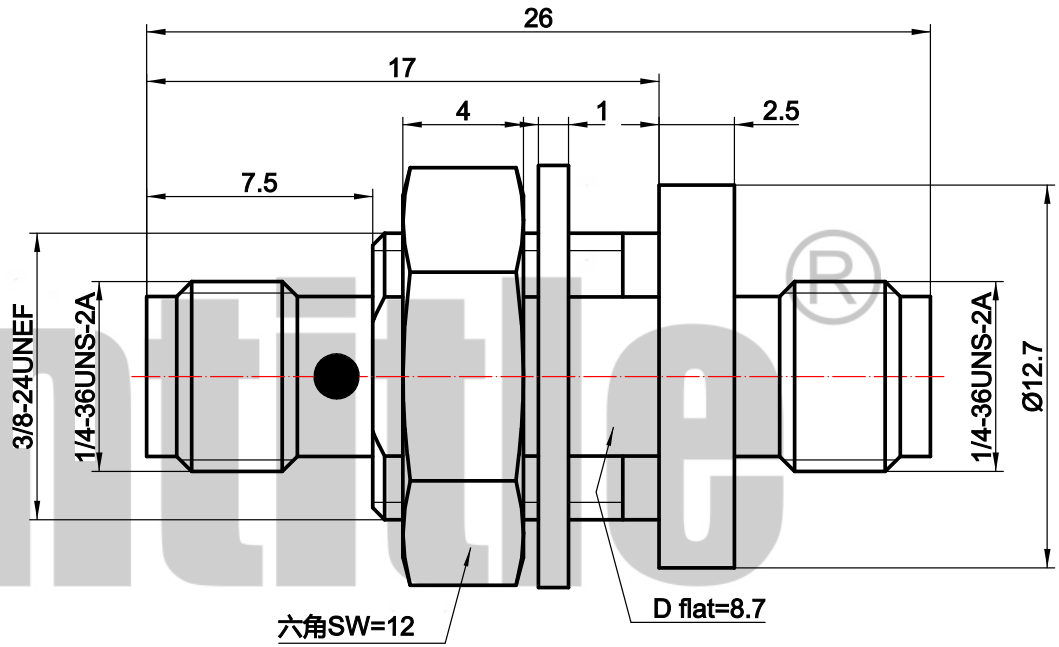

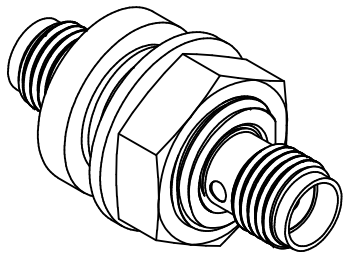

技术支持 13975145315			版次	2.0	比例	4:1
			第一角法			
设　计	JAT	2024.01.03	1.未注公差按ISO2768-1(m) 2.去尽毛刺C0.13max 3.各圆同轴度Ø0.1max			
审　核	DF	2024.01.03				
批　准	DF	2024.01.03	*尺寸为重要尺寸		单位	mm

料 号	CT6.1.243
规 格	SMA-KKYS
名 称	穿墙绝缘SMA母转母转接头

cntitle® 深圳成泰电子有限公司
www.cntitle.net