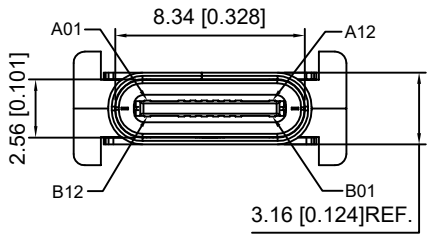

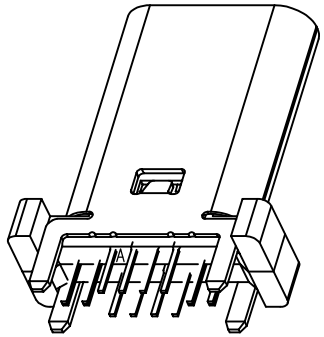

特性：
一、电气性能：EICTRICAL
1.额定电流 Rated current：5.0A
2.接触阻抗 Contact impedance：40 MILLIOHMS MAX
3.耐电压 Withstand voltage：150V AC / 1 mA MAX
4.绝缘阻抗 Insulation impedance：150V DC/100 MEGA OHMS MIN
二、机械性能 Mechanical properties：
1.插入力 Insertion force：5~20N
2.拨出力 Set the output：8~20N
3.使用寿命 Service life：10000次、拔出力 6N MIN
三、材料：MATERIAL
1.塑胶 Plastic：High temperature thermoplastic UL94V-0
2.端子 Terminal：C7025 T=0.15MM
3.外壳 Shell：SUS304 T=0.30MM
4.卡勾 Hook：SUS304 T=0.15MM
四、电镀:FINISH
1.端子 Terminal：接触点镀金1U"MIN
PIN脚焊接区域镀金1U"MIN.
2.外壳 Shell：镀镍50U"MIN（盐雾48H)
五、电镀品需做粘锡测试：粘锡面积达到 95%以上。
六、SMT回流焊（峰值260°C±5°C）不能起泡、熔胶、变色不良（变形在公差范围以内）
七、工作温度 Operating temperature：-40°C~+85°C

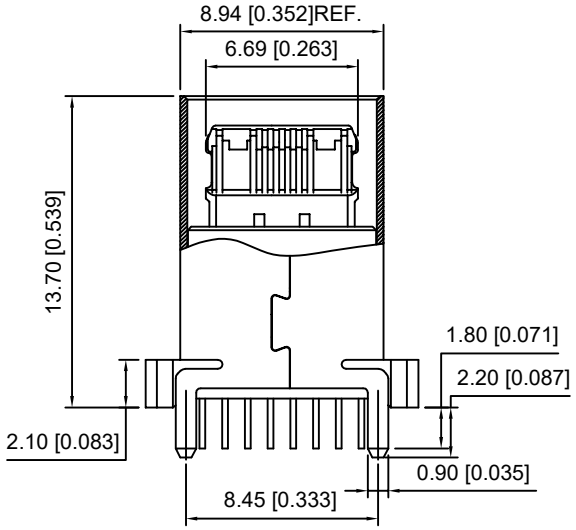

剖视图

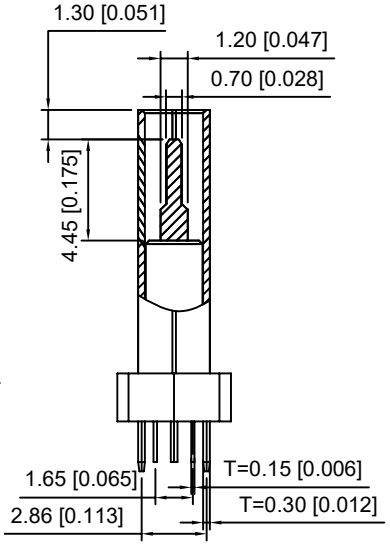

剖视图

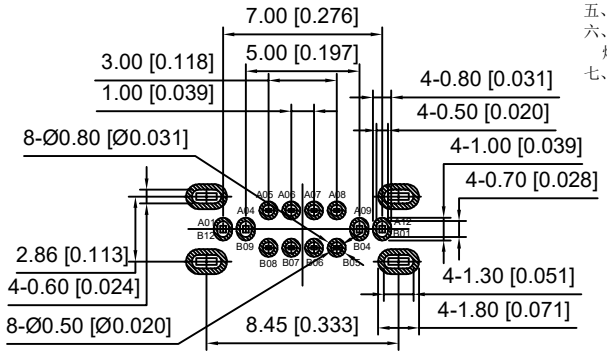

RECOMMENDED P.C.B. LAYOUT (俯视图)
TOLERANCE UNSPECIFIED±0.05mm

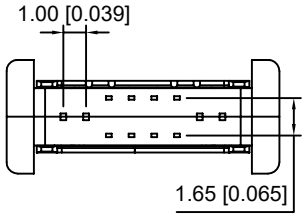

PIN	SIGNAL NAME	PIN	SIGNAL NAME
A1	GND	B12	GND
A4	VBUS	B9	VBUS
A5	CC1	B8	SBU2
A6	D+	B7	D-
A7	D-	B6	D+
A8	SBU1	B5	CC2
A9	VBUS	B4	VBUS
A12	GND	B1	GND

U263-16XN-5XVZ14-2

1:Au 1U"
2:Au 3U"
5:Au 15U"
6:Au 30U"

B:Black O: Orange
G: Green W: White

MARK	DESCRIPTION	DATE	REVISED	APPROVED
ΔX				
ΔX				
ΔX				

REVISIONS

UNSPECIFIED TOLERANCES	
ANGLAR	±5°
L≤ 4	±0.2
4<L≤ 16	±0.3
16<L≤ 63	±0.4
L> 63	±0.5

XKB INDUSTRIAL PRECISION CO.,LIMITED

DSND		SCALE: N/A	MODEL TYPE: TYPE-C 3.1
DWN		VIEW:	PART NO.: U263-16XN-5XVZ14-2
CHKD		UNIT: mm/in	DWG NO.: X-U263-16XN-5XVZ14-2
APPD		SIZE: A4	

WEIGHT	SHEET	REVISION
	1/1	A0