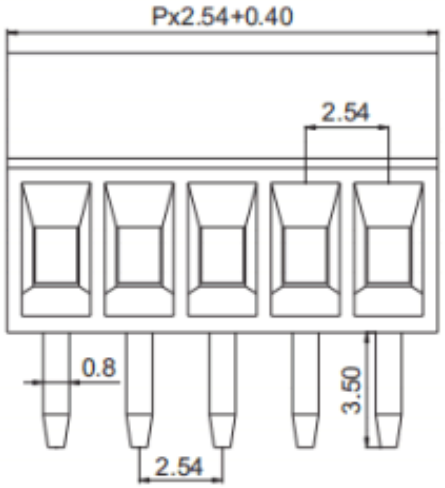

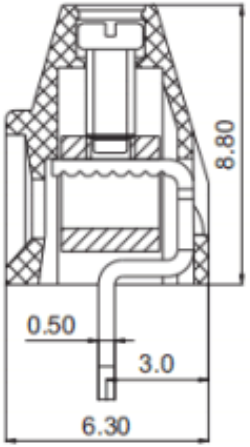

电气性能		
额定电压	150V	130V
额定电流	6A	8A
使用线经	26-18 AWG	1.0mm²
耐 电 压	AC1250V/1Min	
机械性能		
扭 力 距	0.1Nm(0.88Lb-in)	
温度范围	-40℃—+105℃	
剥线长度	5.0-6.0mm	
尺寸		
间距	2.54mm	
极数	2P-30P	
材质及电镀		
塑体	PA66	
焊针	黄铜 镀锡	
方块	黄铜 镀镍	
螺丝	M1.6 钢 镀锌	
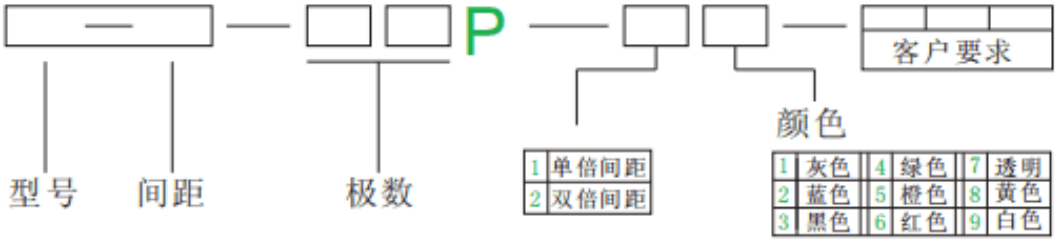
订购方式：