HAOYU

主要技术特性要求：

1. 使用条件：
   环境温度：-25～70℃
   相对湿度：95%（40℃）
2. 额定负荷：2A 12V DC
3. 接触电阻：≤30mΩ
4. 绝缘电阻：≥100MΩ
5. 耐　　压：250V AC（50Hz）1min
6. 插 拔 力：5-35N
7. 寿　　命：5000次

电话：0769-82320511-867

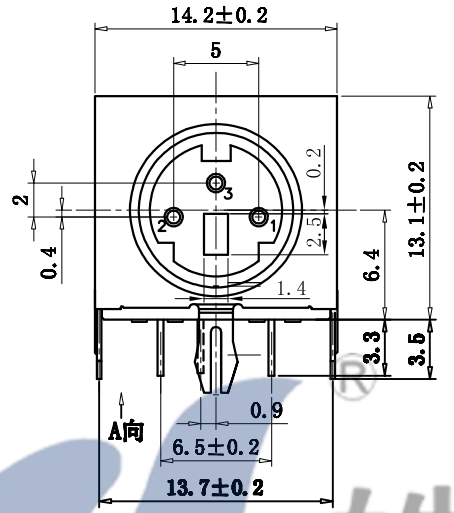

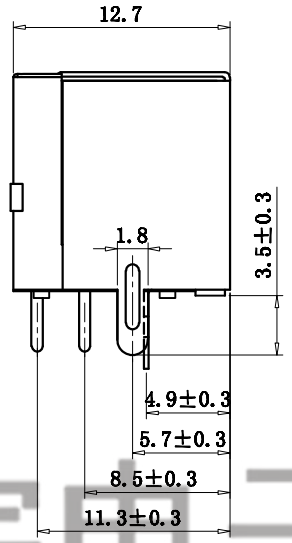

PCB板安装孔图

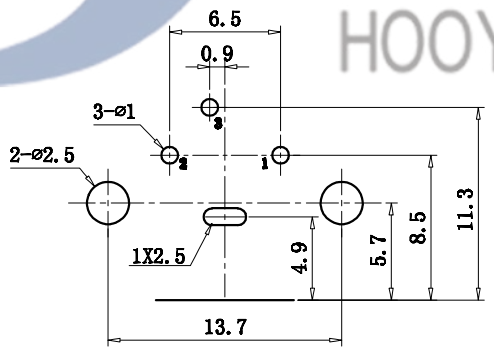

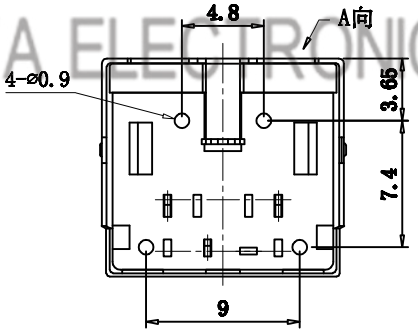

皓宇电子
HOOYA ELECTRONICS

NO.	PART NAME	MATERIAL	QTY	FINISHING
7	VERTICAL TERMINAL	BRASS	1	Sn-PLATED
6	LEFT TERMINAL	BRASS	1	Sn-PLATED
5	RIGHT TERMINAL	BRASS	1	Sn-PLATED
4	BACK COVER	SUS/BRASS	1	Sn-PLATED
3	FRONT COVER	BRASS	1	Sn-PLATED
2	COVER	PBT	1	
1	HOUSING	PBT	1	

TOLERANCE UNLESS SPECIFIED
UP TO 5mm: ±0.1
ABOVE 5mm: ±0.2
ANGULAR ±1°

NO	DATE	REVISIONS	BY	APPD

TITLE: XLR, Femail
MODEL: DIN-303
UNIT : MM
SCALE: 1:1
ROHS COMPLIANT
DWN
CHK'D
APPD
PRO.AGL:
REV :A0

HAOYU(HONGKONG)LIMITED
皓宇（香港）有限公司