RoHS
REACH

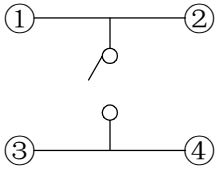

电路图

A	H（高度）
φ3.50	4.3~5
φ3.45	5.5
φ3.35	6
φ3.20	6.5
φ3.10	7
φ3.00	7.5
φ3.00	8~29

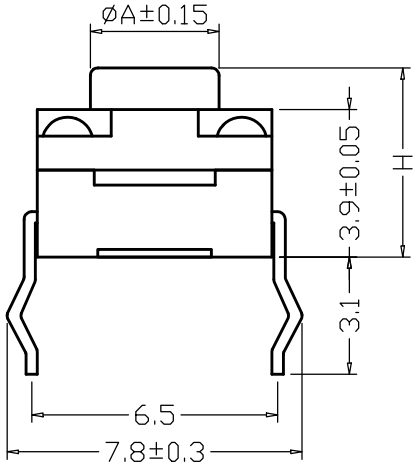

H=5 MM

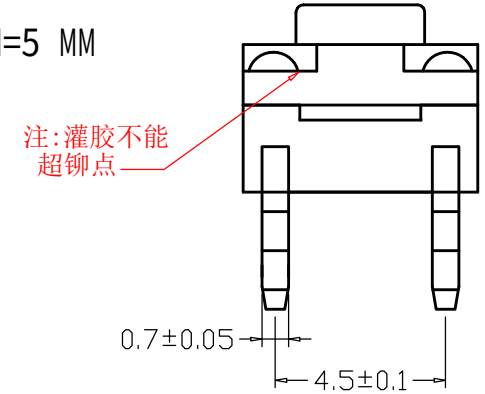

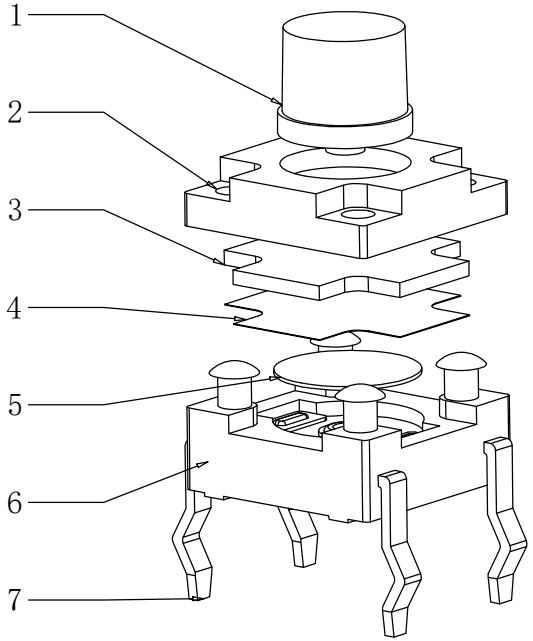

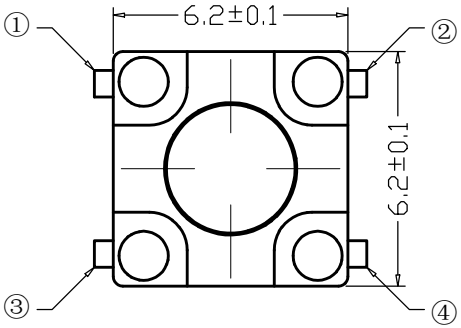

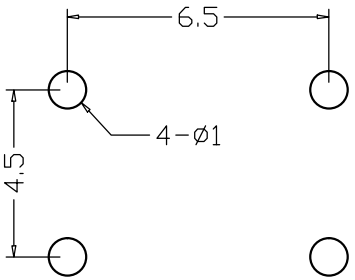

PCB线路板图

序号	产品名称	材料规格	表面处理 颜色	数量
1	按 钮	PPA		1
2	盖 板	PPA		1
3	防水垫片			1
4	防水膜			1
5	弹 片	不锈钢		1
6	底 座	PPA		1
7	接线片	铜	镀 银	1

性能	
额定规格	DC12V/50mA
接触电阻	≤100mΩ
绝缘电阻	≥100MΩ
耐 电 压	AC250V/min
动 作 力	250±50gf

未注尺寸公差（mm）	
.X	±0.20
.XX	±0.10
.XXX	±0.01

设 计	吴宏伟
审 核	郑程磊
标准化	胡文阳
批 准	张旭敏

图面	A4
单位	MM
比例	
重量	
页码	1/1
版次	A/0

产品名称：轻触开关 6*6*5mm 防水防胶插脚

产品规格：6*6防水插脚

东莞市康深电子科技有限公司