RoHS
REACH

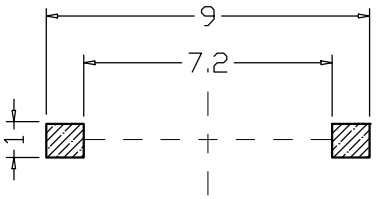

PCB线路板图

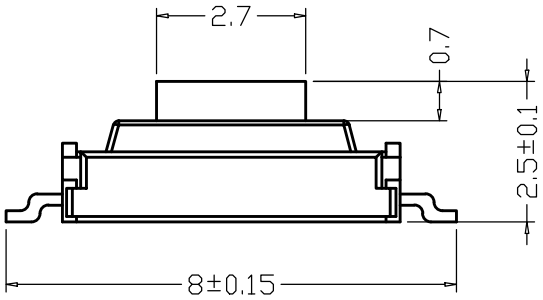

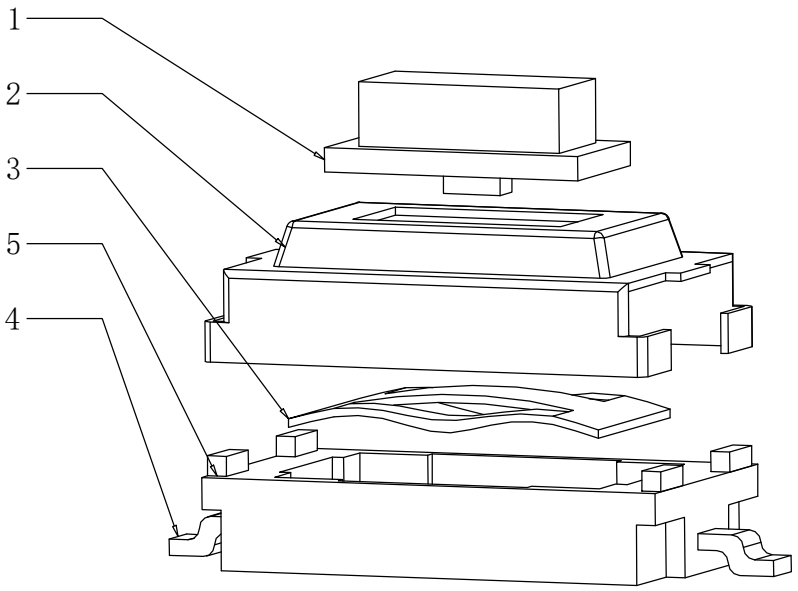

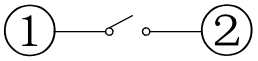

电路图

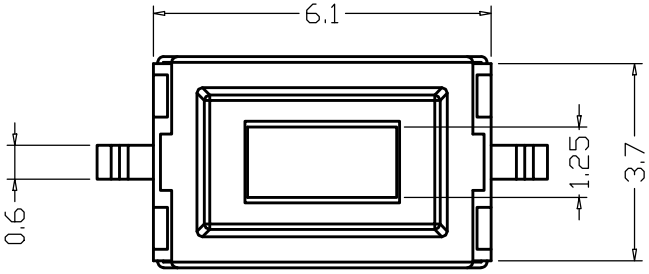

序号	产品名称	材料规格	表面处理 颜色	数量	性能	
1	按 钮	PPA		1	额定规格	DC12V/50mA
2	盖 板	黄铜	镀铜锡	1	接触电阻	≤100mΩ
3	簧 片	不锈钢		1	绝缘电阻	≥100MΩ
4	接线片	铜	镀 银	1	耐 电 压	AC250/min
5	底 座	PPA		1	动 作 力	250±50gf

未注尺寸公差（mm）		设 计	吴宏伟	图面	A4
.X	±0.20	审 核	郑程磊	单位	MM
.XX	±0.10	标准化	胡文阳	比例	
.XXX	±0.01	批 准	张旭敏	重量	
				页码	1/1
				版次	A/0

产品名称：轻触开关 3*6*2.5mm 立贴 蓝柄

产品规格：3*6拉伸

东莞市康深电子科技有限公司

RoHS
REACH

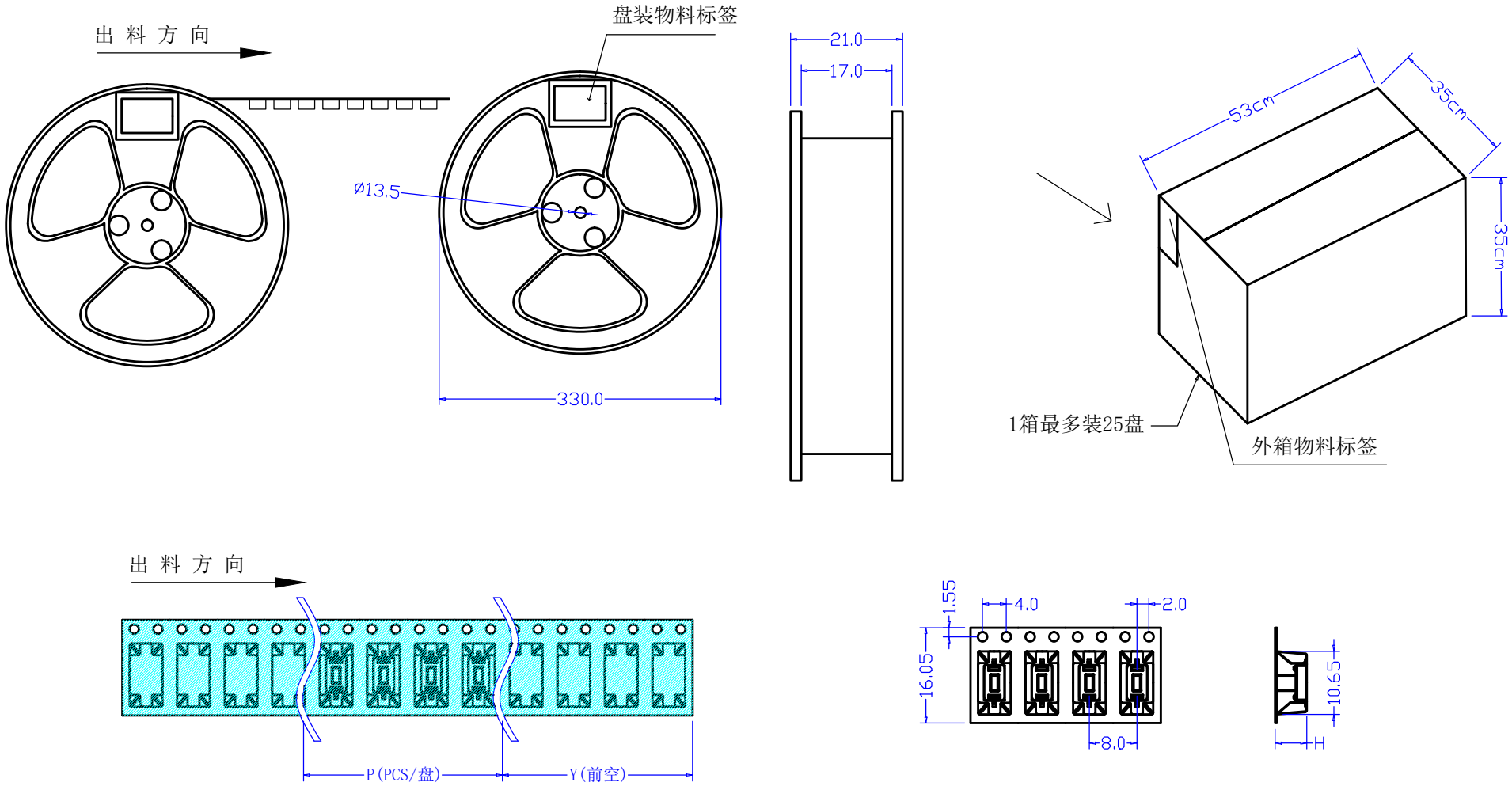

产品规格	H (高度)	P (PCS/盘)	Y (前空)
3×6×2.5	2.8mm	3000PCS	22PCS
3×6×3.0	3.3mm		
3×6×3.8	4.1mm		

未注尺寸公差（mm）	
X.	±0.30
X.X	±0.25
X.XX	±0.15
X.XXX	±0.05
角 度	±1°

图面	A4
单位	MM
比例	1:1
页码	1/1
版次	A/0

设 计	
审 核	
批 准	

产品名称：轻触开关包装

产品规格：3×6平板拉伸编带包装