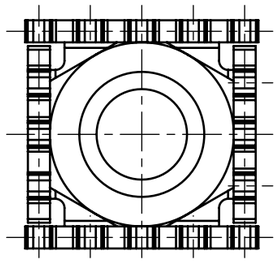

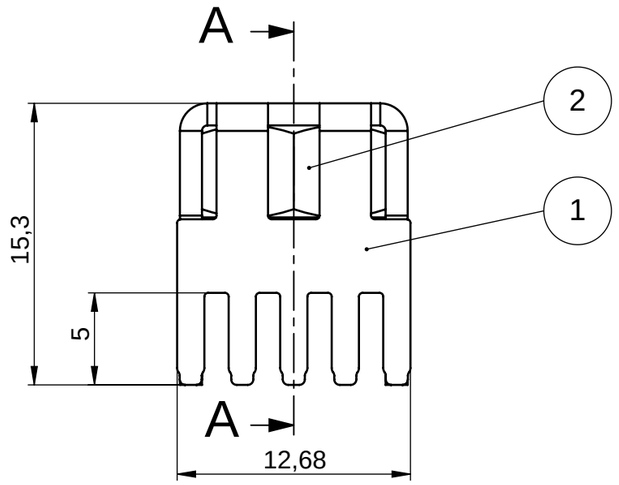

A-A

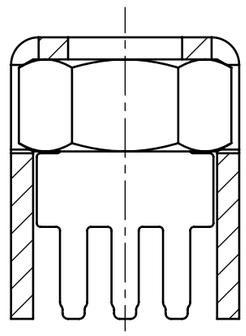

Bohrbild / *drill*

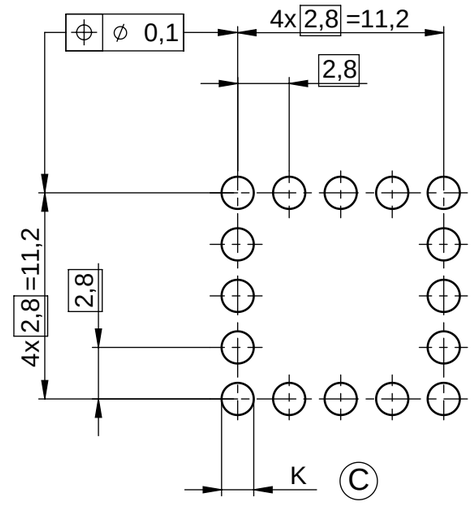

t≥3,2	End/final Ø1,80±0,05* Bohr/drill Ø1,95±0,03
Standard	End/final Ø1,75±0,05* Bohr/drill Ø1,90±0,03
LP	**K**

M1:1

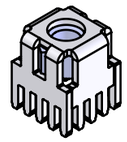

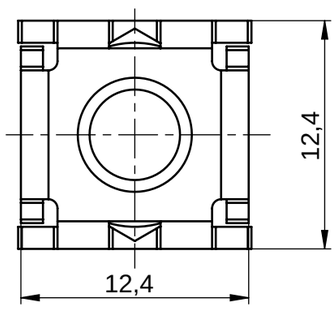

Max. zulª ssiges Drehmoment
bei M6: 5,9Nm

Ausf¿hrung: EINPRESSTECHNIK

Fehlstellen bedingt durch die Galvanik zulª ssig!
Technische nderungen vorbehalten !

Maximally permissible torque for M6: 5,9Nm

Execution: PRESS FIT

Surface imperfections due to electro plating processing permitted!
Technical subject to change !

*Enddurchmesser metallisiert mit min. Cu25Õm (partielle Unterschreitung nicht zulª ssig). G¿ltig f¿r HAL (Kante bedeckt) chem. Ni/Au oder chem. Sn; F¿r Leiterplattendicke: >1,50mm!

**Final diameter metallizes with min. Cu25Õm (partial falling below illegally). Valid for HAL (edge covered) chem. Ni/Au or chem.Sn; For printed circuit board thickness: >1,50mm!*

Pos.	Oberfläche / surface	Benennung / description	Material / material
2		Sechskantmutter DIN934-M6 *hexagon nut DIN934-M6*	V2A
1	Sn	PowerPlus für M6 *PowerPlus for M6*	CuZn37 F37

Technische nderungen vorbehalten!
Unterliegt nicht dem nderungsdienst!
Vor Verwendung dieses Datenblattes ist die G¿ltigkeit dieser Version zu ¿berpr¿fen!

Subject to change without notice!
Subject is not inferior under change service!
Befor using this Datasheet, it must be checking of availability!

W¦ RTH ELEKTRONIK
Intelligent Connecting Systems

Werkstoff / *material*:

MaÇstab / *scale*: 3 : 1

Ursprungszg.: *drawing derivation*:

FreimaÇtoleranz: *tolerance*: DIN ISO 2768 - mH

	Datum / *date*	Name / *name*
Bearb. / *drawer*	18.04.06	A.Gebert
Gepr. / *auth.*		Bloch 2012.11.27 18:23:38 +01'00'
geª n. / *mod.*	13.11.12	F.Bloch

Zust. *index*	nderung *modification*	Datum *date*	Name *name*
C	Bohr + EndÏ angep.	13.11.12	Geh
B	Bohrb. + Bem. hinzu	02.10.06	Geh
A	Neu	18.04.06	Geh

Kunden- oder Lieferantennummer: *Customer- or supplier part number:*

Teilenummer: *Supplier part number:* S93515

Benennung / *denomination*:
PowerPlus
mit Mutter M6

Zeichnungsnummer / *drawing number*:
ICS-93515

Blatt *page* 1
von *of* 1

VERTRAULICH! ALLE RECHTE VORBEHALTEN. Weitergabe oder Vervielfª ltigung ohne vorherige schriftliche Zustimmung verboten.
Confidential! All rigths reserve. Passing on or duplication without previous written agreement forbade.