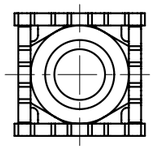

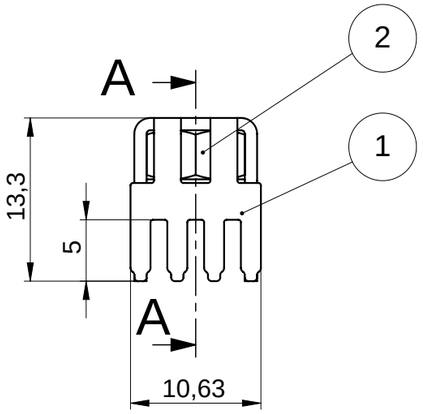

A-A

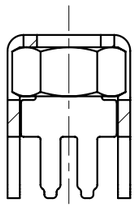

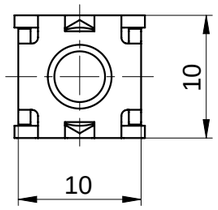

Bohrbild /*drill*

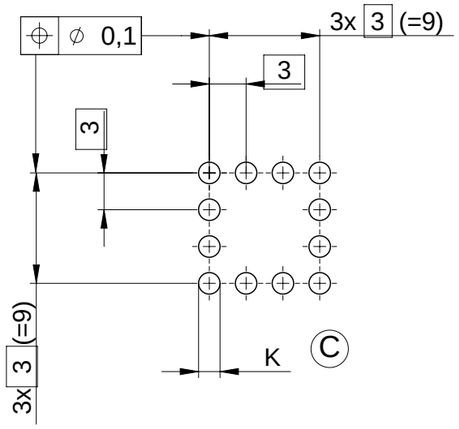

t≥3,2	End/final Ø1,80±0,05* Bohr/drill Ø1,95±0,03
Standard	End/final Ø1,75±0,05* Bohr/drill Ø1,90±0,03
LP	**K**

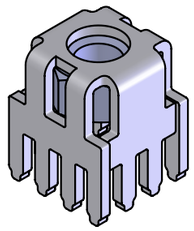

Max. zulª ssiges Drehmoment bei M5: 3,9Nm

Maximally permissible torque for M5: 3,9Nm

Ausf¿hrung: EINPRESSTECHNIK

Execution: PRESS FIT

Fehlstellen bedingt durch die Galvanik zulª ssig!

Surface imperfections due to electro plating processing permitted!

Technische nderungen vorbehalten !

Technical subject to change !

Pos.	Oberfläche / surface	Benennung / description	Material / material
2		Sechskantmutter DIN934-M5 *hexagon nut DIN934-M5*	V2A
1	Sn	PowerPlus für M5 *PowerPlus for M5*	CuZn37 F37

Technische nderungen vorbehalten!
Unterliegt nicht dem nderungsdienst!
Vor Verwendung dieses Datenblattes ist die G¿ltigkeit dieser Version zu ¿berpr¿fen!

Subject to change without notice!
Subject is not inferior under change service!
Befor using this Datasheet, it must be checking of availability!

*Enddurchmesser metallisiert mit min. Cu25Õm (partielle Unterschreitung nicht zulª ssig). G¿ltig f¿r HAL (Kante bedeckt) chem. Ni/Au oder chem. Sn; F¿r Leiterplattendicke: >1,50mm!

**Final diameter metallizes with min. Cu25Õm (partial falling below illegally). Valid for HAL (edge covered) chem. Ni/Au or chem.Sn; For printed circuit board thickness: >1,50mm!*

W¦ RTH ELEKTRONIK
Intelligent Connecting Systems

Werkstoff / *material*:

MaÇstab / *scale*: 2 : 1

Ursprungszg.: *drawing derivation*:

FreimaÇtoleranz: *tolerance*: DIN ISO 2768 - mH

	Datum / *date*	Name / *name*
Bearb. / *drawer*	02.10.06	A.Gebert
Gepr. / *auth.*	Bloch 2012.11.27 18:24:32 +01'00'	
geª n. / *mod.*	26.11.12	F.Bloch

Zust. *index*	nderung *modification*	Datum *date*	Name *name*
C	Bohr + Endï angep.	26.11.12	Geh
B	Zeichnung angepasst	10.05.11	Geh
B	Bohrb.+ Bem. hinzu	02.10.06	Geh

Kunden- oder Lieferantennummer: *Customer- or supplier part number:*

Teilenummer: *Supplier part number:* S93513

Benennung / *denomination*:

PowerPlus mit Mutter M5

Zeichnungsnummer / *drawing number*:

ICS-93513

Blatt *page* 1

von *of* 1

VERTRAULICH! ALLE RECHTE VORBEHALTEN. Weitergabe oder Vervielfª ltigung ohne vorherige schriftliche Zustimmung verboten.
Confidential! All rigths reserve. Passing on or duplication without previous written agreement forbade.