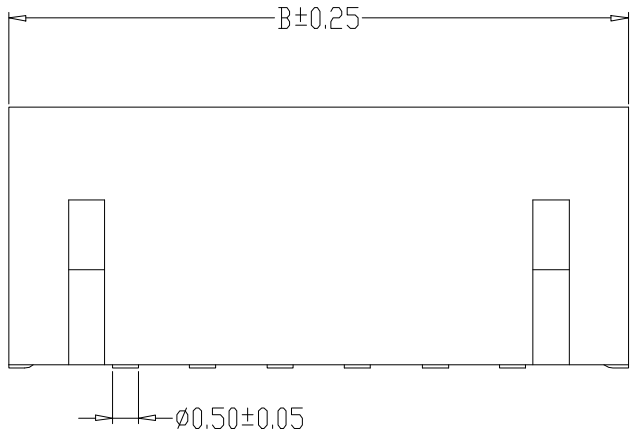

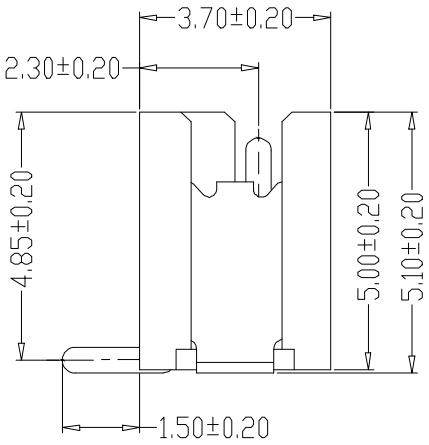

SPECIFICATIONS

1、Current Rating: 1A AC, DC
2、Voltage Rating: 100V AC, DC
3、Temperatuer Range: -25℃~ +85℃
4、Contact Resistance: 20mΩ Max
5、Insulation Resistance: 500mΩ Min
6、Withstanding Voltang: 500V AC/minute
7、Material: Wafer LCP UL94-VO
Qty/Reel: 1000 PCS

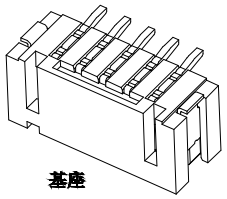

基座

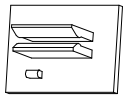

盖板

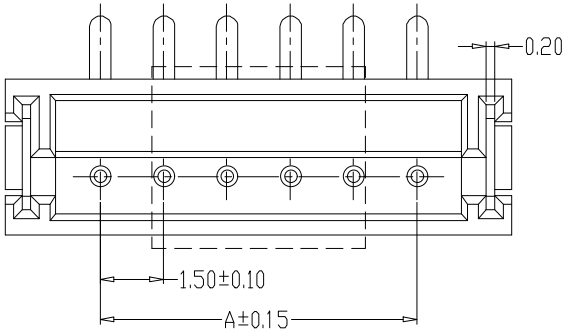

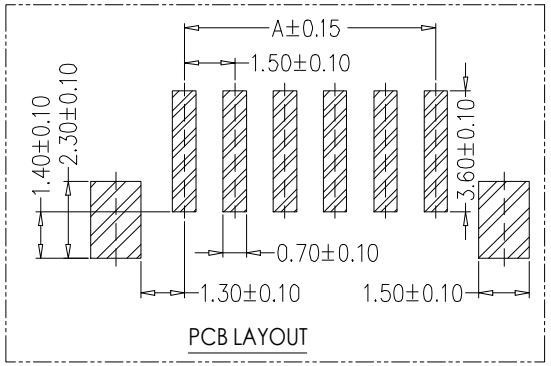

Circuit	Part NO.	Dimensions mm	
		A	B
2	XD-ZH-2PLT-XX	1.50	6.00
3	XD-ZH-3PLT-XX	3.00	7.50
4	XD-ZH-4PLT-XX	4.50	9.00
5	XD-ZH-5PLT-XX	6.00	10.50
6	XD-ZH-6PLT-XX	7.50	12.00
7	XD-ZH-7PLT-XX	9.00	13.50
8	XD-ZH-8PLT-XX	10.50	15.00
9	XD-ZH-9PLT-XX	12.00	16.50
10	XD-ZH-10PLT-XX	13.50	18.00
11	XD-ZH-11PLT-XX	15.00	19.50
12	XD-ZH-12PLT-XX	16.50	21.00
13	XD-ZH-13PLT-XX	18.00	22.50
14	XD-ZH-14PLT-XX	19.50	24.00
15	XD-ZH-15PLT-XX	21.00	25.50
16	XD-ZH-16PLT-XX	22.50	27.00

Ordering Information

XD - ZH - N *** - **

Pin

Type
Y=直插
A=直针
AW=弯针
PLT=立贴
PWT=卧贴

Contact Plating
默认:Tin
G1:1u' Gold
G2:2u' Gold
G3:3u' Gold
G4:4u' Gold
G5:5u' Gold

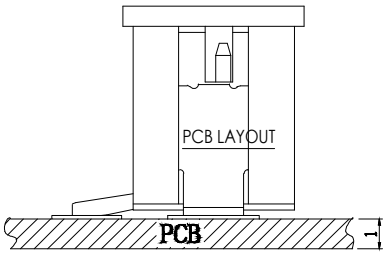

			GENERL TOLERANCE	制 图 DRAWING	03	深圳讯答科技有限公司 ShenzhenXunDaTechnology Co.,Ltd			
			DIM TOL	审 核 CHECK					
			X.X ±0.30	批 准 APPROVAL		产品名称 TITLE	ZH (1.50) 单排 立贴	版 本 REV.	A
1	初版发行		X.XX ±0.20	比 例 SCALE		产品料号 PART NO.	XD-ZH-NPLT-XX	单 位 UNITS	mm
序号 No.	变更内容 MODIFY CONTENT	日 期 MODIFY DATE	X.XXX ±0.10 Angle ±3.0°	投 影 Projection		材 料 MATERIAL		页 次 SHEET	1/1