REV.	ECN NO.	REVISED	DATE

RoHs 环保

A型

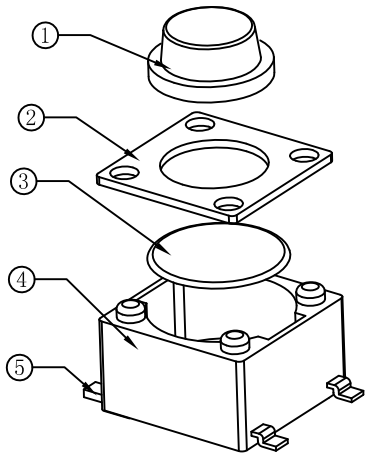

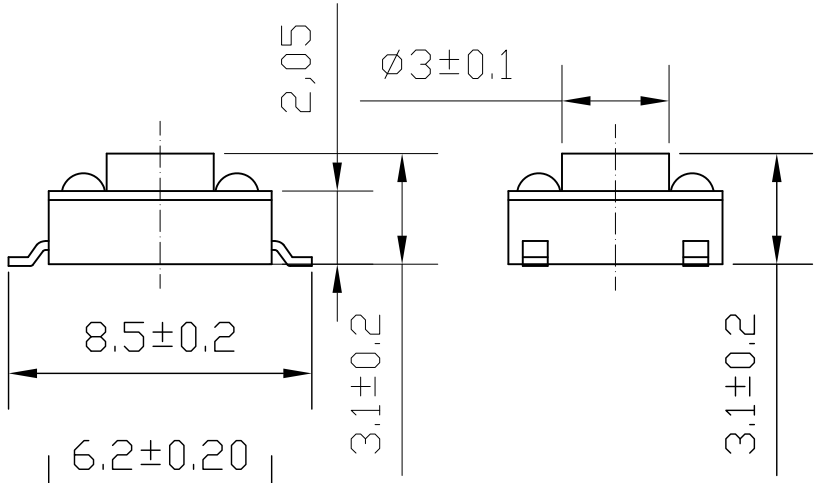

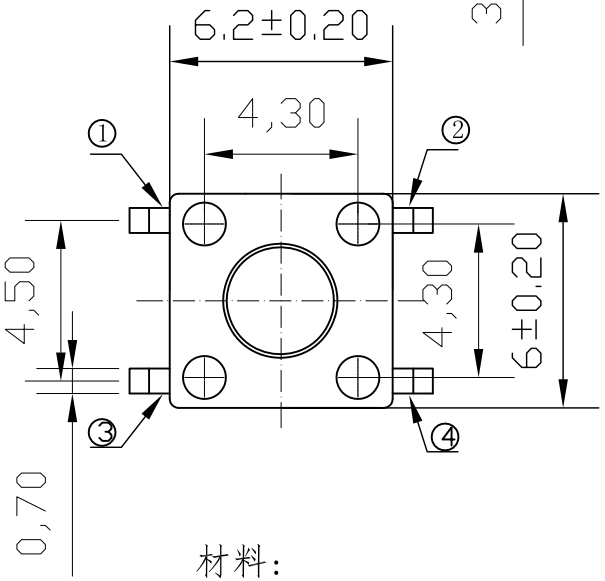

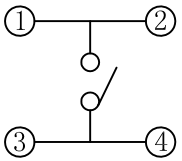

电路图

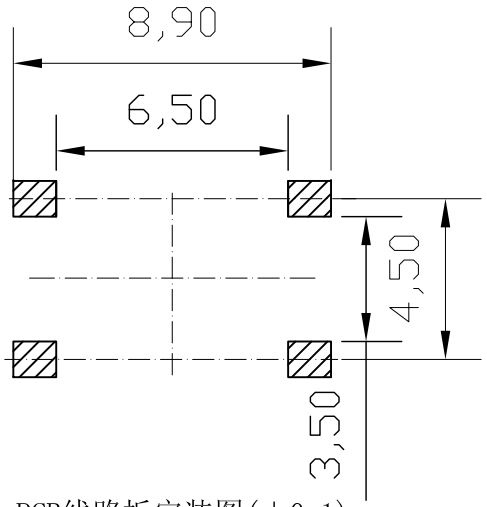

PCB线路板安装图(±0.1)

工程部

2021-04-09

H. WANG

主要技术参数

额定电压：12V DC

额定电流：50 mA

接触电阻：50mΩ MAX

介电强度：250V AC for 1 min

绝缘电阻：100mΩ 100V DC

MIN工作温度：-25℃ to +85℃

材料：

1. 塑料:PPA 黑色
2. 簧片：不锈钢
3. 盖板：冷轧钢带
4. 嵌件：H62Y 黄铜

NO.	PART NAME	Q'TY	MATERIAL	PLATING & COLOR

UNLESS OTHERWISE SPECIFIED TOLERANCES

DECIMALS: X :±0.30 X.X :±0.25 X.XX :±0.20 X.XXX :±0.10

ANGLES: X :±1° X.X :±0.5°

WEIGHT: g

SHEET 1 OF 1

MYOUNG 美阳 www.meiyangdz.com

DSND	YangFeng	DATE	2021-04-09	TITLE: 轻触开关黑4PIN SMT (6X6)
CHKD	ZhouRuicai	DATE	2021-04-09	
APVD	XueShunyong	DATE	2021-04-09	PART NO.: MY-KG-02
SCALE:	SIZE: A4	VIEW:		
UNIT: mm	REV.: A/1	OBJECT: MY		DRAW NO.:MY-CP-0256