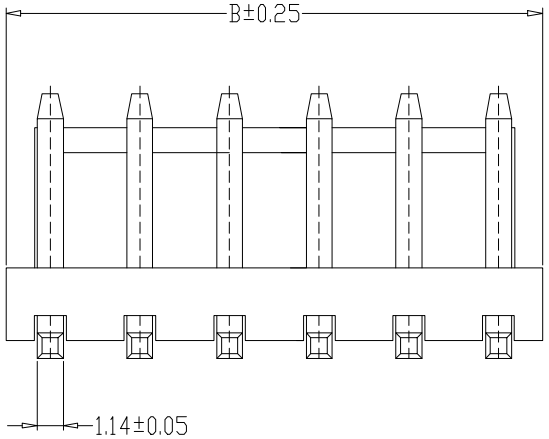

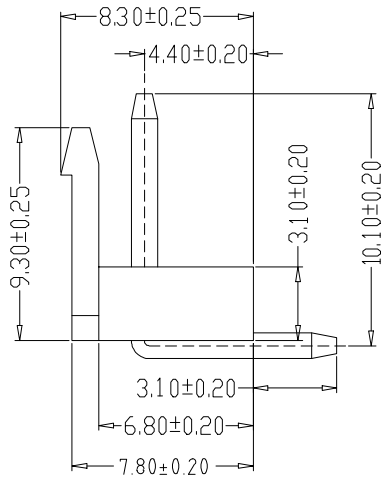

SPECIFICATIONS

1、Current Rating: 7A AC, DC
2、Voltage Rating: 250V AC, DC
3、Temperatuer Range: -25℃~ +85℃
4、Contact Resistance: 20mΩ Max
5、Insulation Resistance: 1000mΩ Min
6、Withstanding Voltang: 1500V AC/minute
7、Material: Nylon66 UL94-V0
PIN Brass Tin-plated

Circuit	Part NO.	Dimensions mm	
		A	B
2	HC-VH-2A2W-X	3.96	7.92
3	HC-VH-3A2W-X/ HC-VH-3A3W-X	7.92	11.88
4	HC-VH-4A4W-X	11.88	15.84
5	HC-VH-5A5W-X	15.84	19.80
6	HC-VH-6A6W-X	19.80	23.76
7	HC-VH-7A7W-X	23.76	27.72
8	HC-VH-8A8W-X	27.72	31.68
9	HC-VH-9A9W-X	31.68	35.64
10	HC-VH-10A10W-X	35.64	39.60

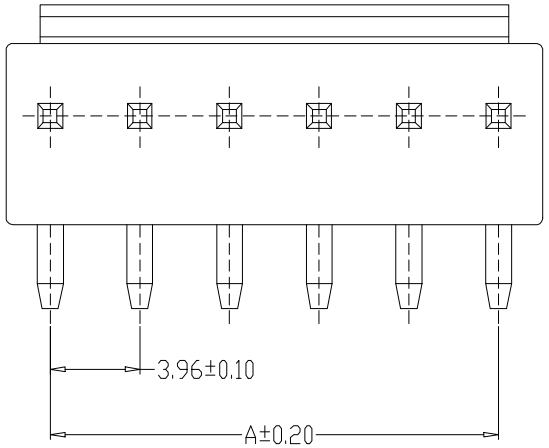

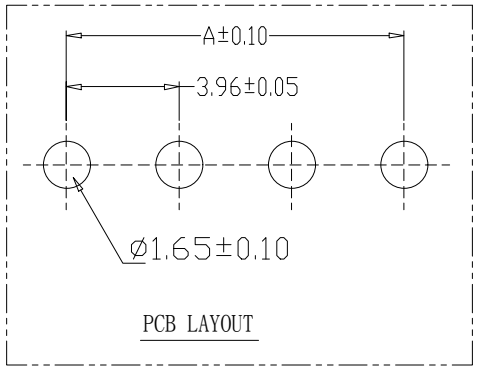

PCB LAYOUT

Ordering Information

HC-VH - N*** - *

Pin
Type
Y=孔座
A=直针
AW=弯针
AWD=定位弯针
Colour
默认=本色
R=红色
L=蓝色
B=黑色
Y=黄色
P=紫色
W=米色

			GENERL TOLERANCE	制 图 DRAWING		深圳市华灿天禄电子有限公司 ShenzhenhuacantianluELECTRONICS CO.,LTD			
			DIM TOL	审 核 CHECK					
			X.X ±0.30	批 准 APPROVAL		产品名称 TITLE	VH (3.96)平弯	版 本 REV.	A
1	初版发行		X.XX ±0.20	比 例 SCALE		产品料号 PART NO.	HC-VH-NANW-X	单 位 UNITS	mm
序号 No.	变更内容 MODIFY CONTENT	日 期 MODIFY DATE	X.XXX ±0.10	投 影 Projection		材 料 MATERIAL		页 次 SHEET	1/1
			Angle ±3.0°						