慈溪市科发电子有限公司
CIXI KEFA ELECTRONICS CO.,LTD.

产品规格书

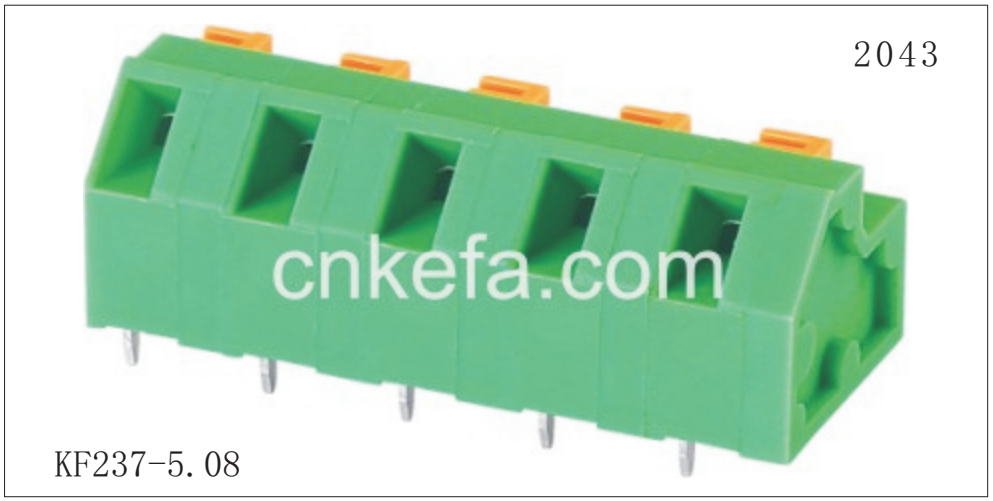

认证	cULus	CE
电气性能		
参考标准	UL	IEC
额定电压	300V	450V
额定电流	10A	10A
使用线经	22-16 AWG	1.5mm²
耐 电 压	AC2000V/1Min	
机械性能		
温度范围	-40℃—+105℃	
剥线长度	10.0mm	
尺寸		
间距	7.62mm	
极数	1P-xxP	
材质及电镀		
塑体	PA66 UL94V-0	
焊针	磷铜 镀锡	
弹片	不锈钢	

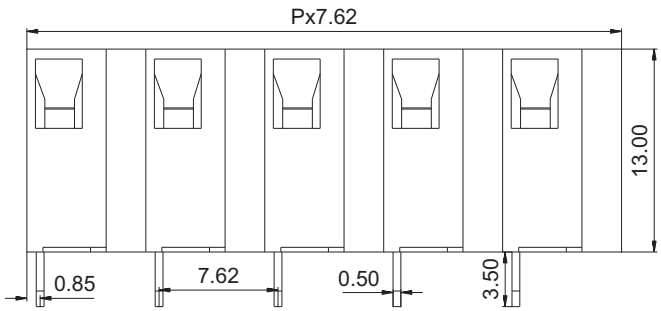

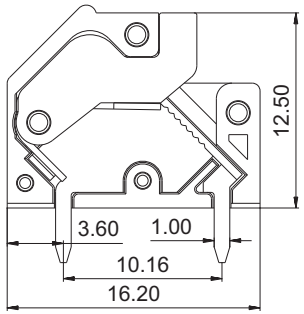

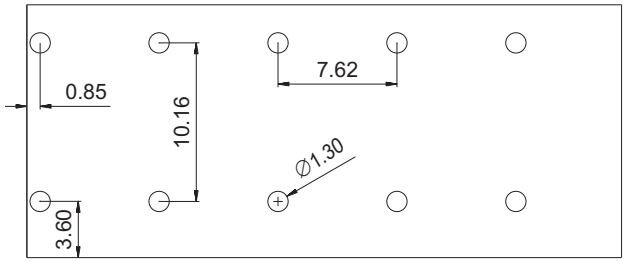

订购方式：

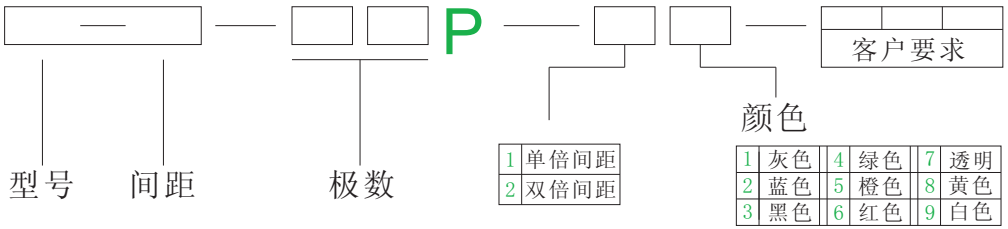

mm (INCH)

THIROANGIF PROJECTION

慈溪市科发电子有限公司
CIXI KEFA ELECTRONICS CO.,LTD.

NAME KF237-7.62