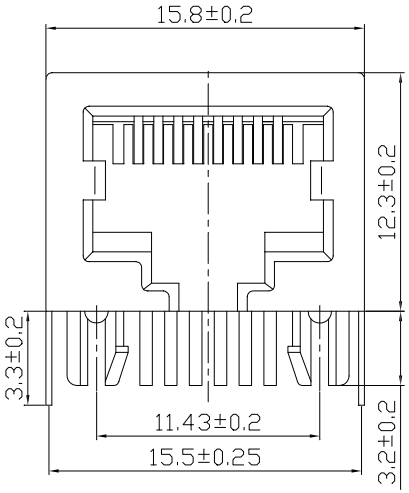

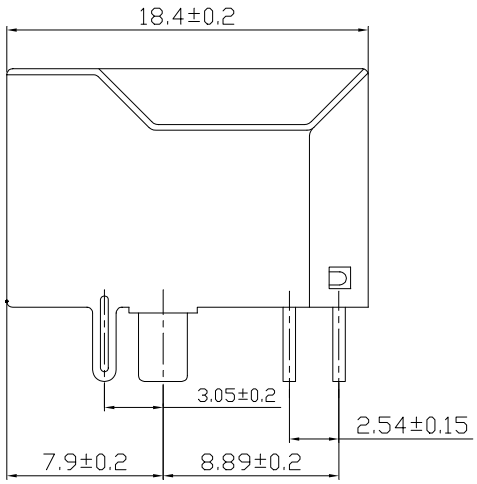

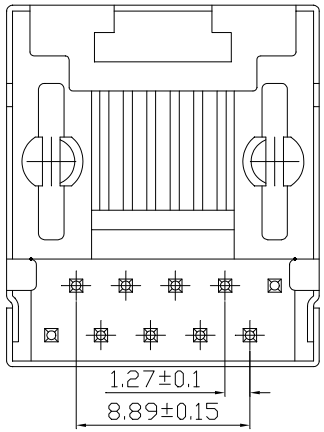

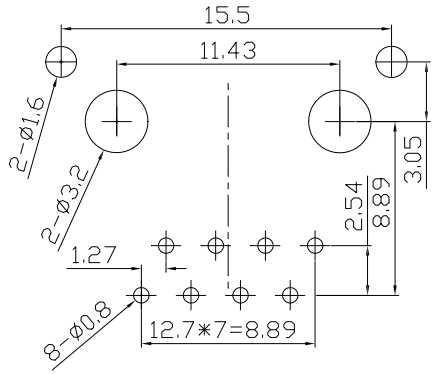

主要参数：

1. 额度电压、电流:125V/1.5A max
2. 接触电阻:40mΩ Max
3. 绝缘电阻:500MΩMin
4. 耐压测试:AC500Vfor 1 minute
5. 盐雾测试:8±0.5H
6. 焊接温度：260±5℃ 3±0.5s

其他要求

1. 产品应无错装。漏装零件等现象；
2. 零件表面应无裂纹、缺料、飞边等现象，表面镀层应光亮美观
3. 未注尺寸公差为±0.15mm

材质要求

1. 基座：PBT 黑色
2. 屏蔽：H62铜 T=0.2mm
3. 信号针：磷铜镀金 ø=0.46mm

发放部门	
行政部	
业务部	
采购部	
工程部	
品保部	
生产部	

							深圳市华灿天禄电子有限公司						
							视图						网络接口
标记	处数		更改文件号		签字	日期							
设计	李攀进	日期	14.07.12	标准化		日期		图样标记			重量	比例	
校对		日期		审定		日期							HC-RJ45-5622-1-4
工艺		日期											
审核	王晓峰	日期	14.07.12					共 页		第 页			