环保物料	物料明细表 Material list

TEL:0769-82001899

序号 NO.	部件 PARTS	线材、端子（部件） 胶壳 Cable, Terminal (Part) Housing	数量 Quantity
①	线材	1007#26 红	1PCS
②	线材	1007#26黑	1PCS
③	线材	1007#26黄	1PCS
④	胶壳	P2016-03P XFCN 兴飞	2PCS
⑤	端子	T2016PS-2 XFCN 兴飞	6PCS

技术要求 ：

1.1.端子铆接牢固，无松动，脱落等现象；

1.2.线材印字清晰，无破损划伤；

2.外观要求按品质管理部检验标准执行

3.包装要求按包装作业指引或客户指定包装要求

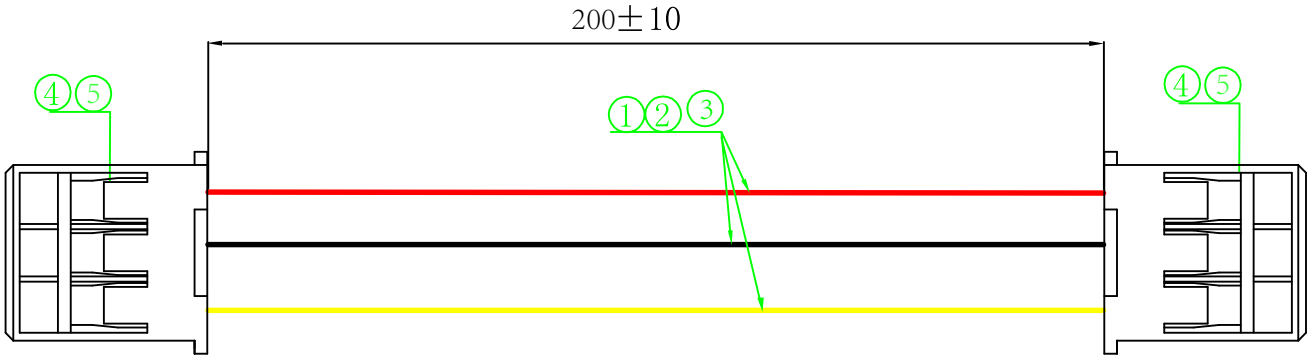

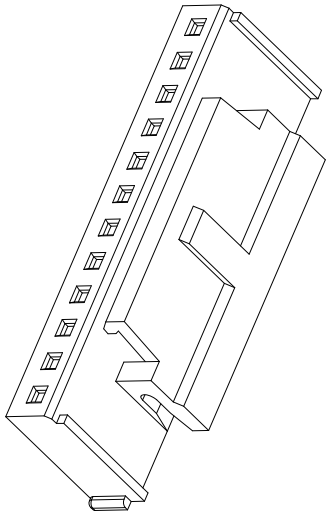

VER	MODIFICATION	DRAW	DATE
A0			

TOLERANCE UNLESS OTHERWISE

X.	±0.30	X°	±5°
.X	±0.20	.X°	±2°
.XX	±0.08	.XX°	±1°
.XXX	±0.03	.XXX°	±0.5°

DRAWN	CK tan
CHKD	
APPD	
VIEW	

XFCN 兴飞连接器有限公司 XFCN CONNECTORS CO.,LTD.

PRODUCT NAME	HY2.0端子线UL1.007#26红/黑/黄双头同向L=200mm 3P
PART. NO.	XF-20162003P3

SHEEI	1/1
DATE	2022.04.26
UNITS	mm
SCALE	1:1
DWG NO.	009