本图纸由深圳市雄和远景科技发展有限公司发布，版权归深圳市雄和远景科技发展有限公司所有，未经深圳市雄和远景科技发展有限公司同意，不得复制转载或披露任何内容给任何第三方。

RoHS
Compliant

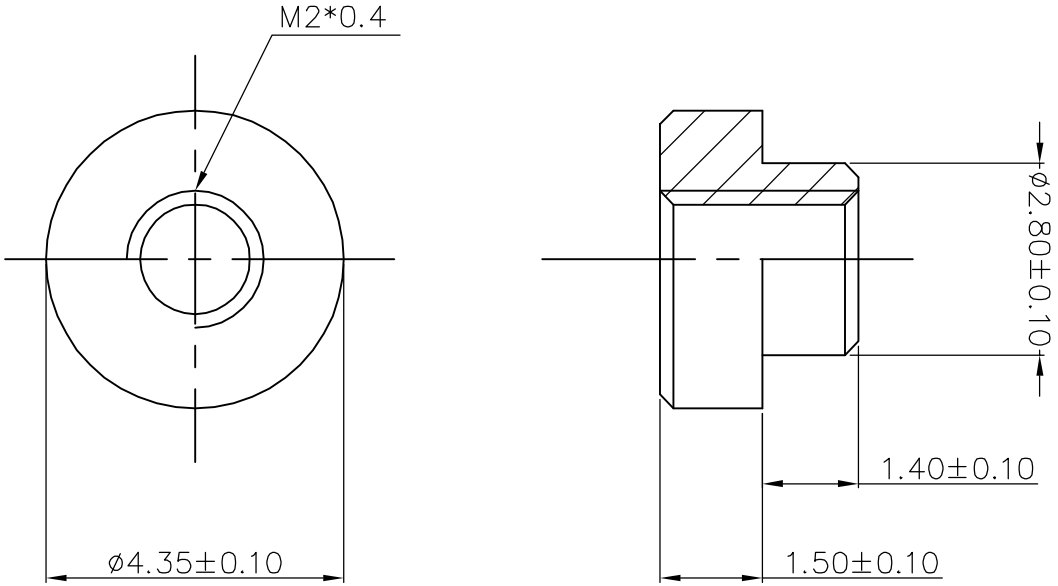

REVISION RECORD			
DATE	NEW REVISION	REVISION PERSON	REVISION DETAILED
/	/	/	/

SCOPE			
X.	±0.20	X.°	±4°
.X	±0.10	.X°	±2°
.XX	±0.05	.XX°	±1°

Package Type: Reel package

Quantity/reel: pcs

Unit: mm

Material: Steel 1215

Finish: Tin

Sinhoo 深圳市雄和远景科技发展有限公司 Shenzhen Sinhoo Science Technology Development Co.,LTD

Custom Confirm:	DATE:	SINHOO	PART NUMBER: SMTWE2015MTJ — REVISION
APPD: Alan Wu	DATE: 2019/03/19		DESCRIPTION: M2*4.35*1.5+1.4 — A
DRAMN: Yong Wu	DATE: 2019/03/19	CUSTOM	PART NUMBER: 9774015243R — REVISION
BASED ON: WE			DESCRIPTION: / — A
STANDARD REFER: CUSTOM DWG		SCALE: /	SHEEER:1 OF 1