修改	记号	内　　容	修改者	日期
	A1	增加材质表,修改电路图	H H	21.07.03

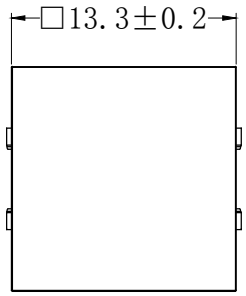

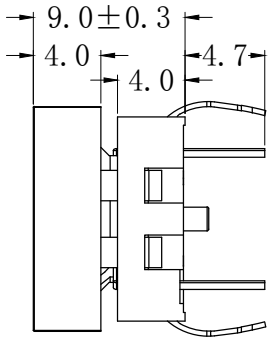

Circuit Diagram

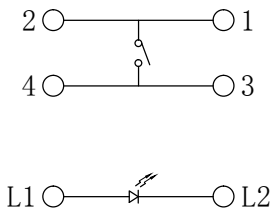

PCB.layout

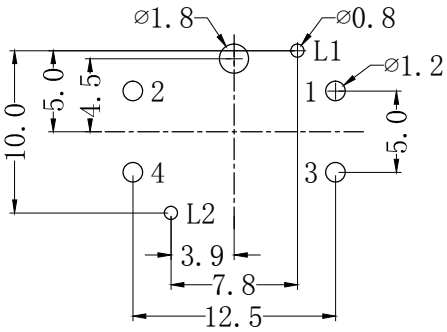

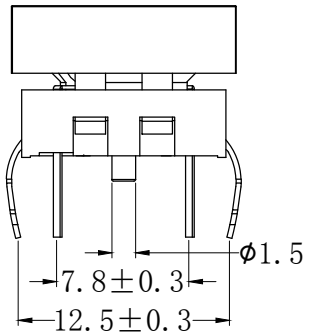

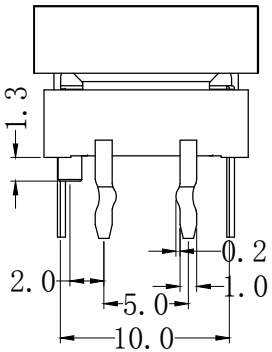

1. NONL-LOCK TYPE.
2. RATING:0.5A,100V AC;0.2A,250V AC;0.5A,25V DC.
3. CONTACT RESISTANCE:SILVER CONTACT:50mΩ Max.
4. INSULATION RESISTANCE:500 V DC,100MΩ MIN.
5. OPERATING TEMPERATURE:-40° C~85° C.
6. OPERATING FORCE:200±100gf.
7. OPERATING LIFE:200,000 CYCLES.
8. IT IS RECOMMENDED THAT THE NUMBER OF TIMES TO PULL OUT THE CAP SHOULD NOT EXCEED 3.

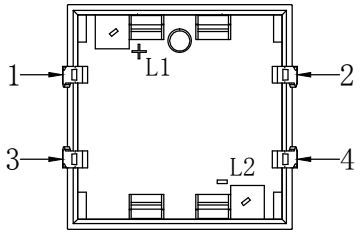

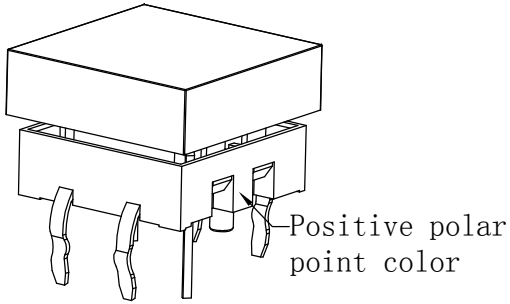

If you have any other requirements, please ask the sales representative for details

序号	零件名称		材质	数量	备注
1	透明盖		PC	1	透明
2	散光片		PC	1	白色
3	推　柄		POM	1	白色
4	底 座	塑胶	尼龙	1	黑色
		端子	黄铜	1	镀银
5	弹　片		不锈钢	1	
6	LED灯			1	

Color	VR	IF	Recommended Operating Current	VF	
				Min	Max
Cold white	DC 5V	20mA	20mA	2.5V	4.0V
Yellow	DC 5V	20mA	20mA	1.6V	2.5V
White	DC 5V	20mA	20mA	2.5V	4.0V
Orange	DC 5V	20mA	20mA	1.6V	2.5V
Blue	DC 5V	20mA	20mA	2.5V	4.0V
Green	DC 5V	20mA	20mA	2.5V	4.0V

本公司智慧财产，未经同意不得复制
Without permission,copying is strictly prohibited.Chau-hua

ALL DIMENSIONS ARE IN MILLIMETERS, GENERAL TOLERANCES MAX. ± 0.20mm.

制图	H H	比例		日期	2021.07.03	昭华集团(香港)有限公司 CHAU-HUA GROUP(HONGKONG)CO.,LIMITED	
设计	H H	单位	MM	材质			
校对	LZY	全周倒角		数量		名称	C3012A-□□-□-□-□-V
审核	M W	视图		处理		型号	C3012 Series