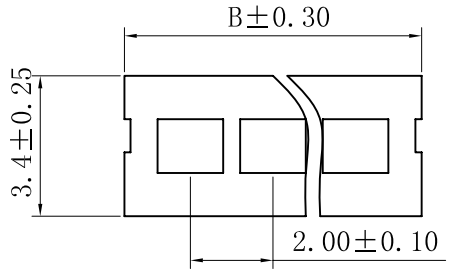

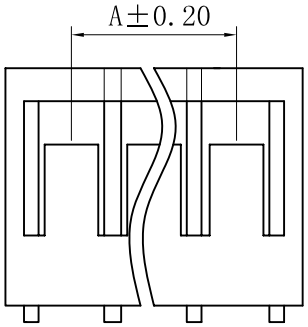

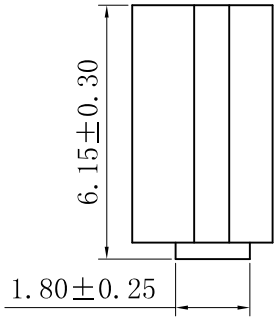

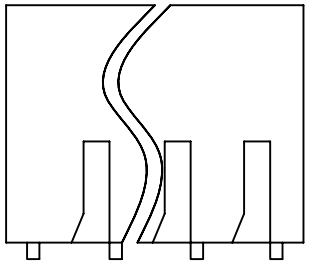

■ SPECIFICATIONS

- Voltage rating: 250V AC,DC
- Current rating: 2A,AC,DC
- Withstanding voltage: 800V AC/minute
- Insulation resistance:1000M Ωmin
- Temperature range:-40 °C - +105 °C
- Contact resistance:20mΩ max

■ HOUSING

- Part No.:CS-1130R-XX
- Poles: 2-16
- Material: Nylon 66 UL94V-0
- Q'ty: 1,000 pcs/bag

NO	PART NO	DIMENSION(mm)	
	Side entry type	A	B
2	CS-1130R-02	2.0	5.2
3	CS-1130R-03	4.0	7.2
4	CS-1130R-04	6.0	9.2
5	CS-1130R-05	8.0	11.2
6	CS-1130R-06	10.0	13.2
7	CS-1130R-07	12.0	15.2
8	CS-1130R-08	14.0	17.2
9	CS-1130R-09	16.0	19.2
10	CS-1130R-10	18.0	21.2
11	CS-1130R-11	20.0	23.2
12	CS-1130R-12	22.0	25.2
13	CS-1130R-13	24.0	27.2
14	CS-1130R-14	26.0	29.2
15	CS-1130R-15	28.0	31.2
16	CS-1130R-16	30.0	33.2

ROHS2.0

本圖紙知識產權及版權由深圳市永丰盈电子有限公司所有,未經書面許可不准擅自傳閱、复制和修改.本公司保留法律追究的权利。

类 别	胶壳	品 名	CS-1130R-XX	X.	±0.50	材 料		单 位	mm	SHEET 1 OF 1			
版 本	A/0	设 计	李文畅	X.X	±0.20	颜 色		比 例	1:1	i	修改内容	修改日期
制定部门	工程部	绘 制	李文畅	X.XX	±0.10	画 法		数 量		1		
工程图号	CST-1130R	审 核	姚培柱	X.XXX	±0.05	CST 深圳市永丰盈电子有限公司 ShenZhenYongFengYing ELEECTRONICS CO.,LTD.				2		
制定日期	2018/03/07	核 准	周中湖	X.XXXX	±0.01					3		