产品规格书
DATA SHEET

客户名称：

产品名称： **单相整流桥**

产品型号： **DB1**S 整流桥**

产品描述： **玻璃钝化芯片整流桥**

1A（400-1000V）

物料编码： **无**

制作人	审核	核准

客户确认 Customer Signature

乐山希尔电子股份有限公司

中国，四川省，乐山市高新技术开发区南新路 9 号（614000）

网址：www.share-leshan.com.cn　　电话：0833-2595818/2595870/2599163　　传真：0833-2595622

1A 单相整流桥

特征 Features

玻璃钝化芯片
Glass passivated chip
低反向漏电流
Low Reverse Leakage Current
高耐浪涌电流能力达30安培
High surge current capability to 30Amperes
塑封料已经UL可燃性认证94V-0，UL档案编号：E496193
Plastic material has Underwriters Laboratory flammability recognition 94V-0 , Recognized File # E496193
符合ROHS要求
ROHS compliance
高温焊接保证：260℃±5℃/10秒，拉力2.3 Kgf.cm
High temperature soldering guaranteed: 260℃±5℃/10 seconds (2.3 Kgf.cm)tension

机械参数 Mechanical Data

本体：塑封
Case : Molded plastic case
极　　性：极性符号铸在管体上
Polarity : Polarity symbols being marked on body
重　　量：约 0.3 克
Weight : About 0.3grams

最大额定电流 Maximum Ratings @ Ta = 25℃ unless otherwise noted

名词解释	参数条件		符号	04	05	06	07	单位
最大峰值反向电压 Maximum Recurrent Peak Reverse Voltage			V_{RRM}	400	600	800	1000	V
最大电压 Maximum RMS Voltage			V_{RMS}	500	700	900	1100	V
最大直流电压 Maximum DC Blocking Voltage			V_{DC}	400	600	800	1000	V
平均整流输出电流 Average Rectified Output Current	50Hz 正弦波负载, 50Hz sine wave load	Ta=40℃ Ta=40℃	Io	1				A
最大正向浪涌电流 Peak Surge Forward Current	50HZ 正弦波,一个周期，Tj=25℃ 50HZ sine wave,1 cycle，Tj=25℃		I_{FSM}	30				A
热容值 Rating for fusing	1ms<t<8.3ms,Tj=25℃，单个二极管 1ms<t<8.3ms,Tj=25℃，Rating of per diode		I^2t	3.7				A^2s
结温 Junction emperature			TJ	-55～+150				℃
存储温度 Storage Temperature			T_{STG}	-55～+150				℃

电性特性 Electrical Characteristics（Ta=25℃ Unless otherwise specified）

正向峰值电压 Peak Forward Voltage	IF=0.5A，脉冲测试，单个二极管的额定值 IF=0.5A,Pulse measurement, Rate of per diode		V_F	1.0	V
反向峰值电流 Peak Reverse Current	VR=VRRM, 脉冲测试，单个二极管的额定值 VR=VRRM, Pulse measurement Rating of per diode	Tj=25℃	I_{RRM}	5	μA
		Tj=125℃		100	
热阻 Thermal resistance	结到环境的热阻,无散热片 Junction to ambient，without heatsink		$R_{\theta J-A}$	68	℃/W
	引线到环境的热阻 Between junction and lead		$R_{\theta J-L}$	15	

DB1 特性曲线

FIG.1 . Derating Curve For Output Rectified Current

图 1. 电流降额曲线

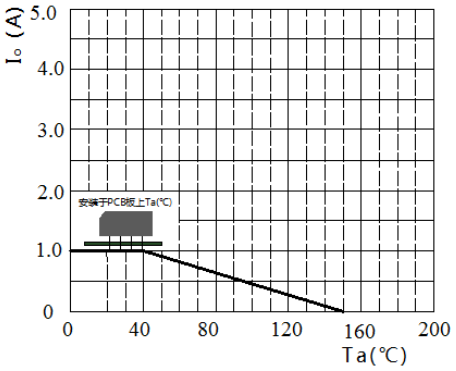

FIG.2 . Maximum Non-Repetitive Peak Orward Surge Current Per Bridge Element

图 2. 最大正向不重复峰值浪涌电

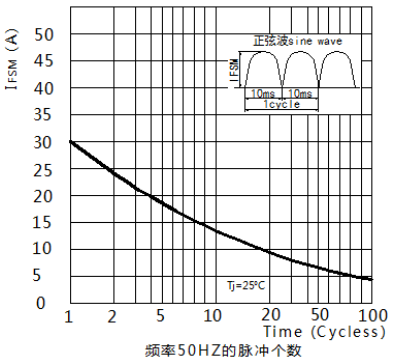

FIG3.Typical Reverse Characteristics Per Bridge Element

图 3. 典型反向特性

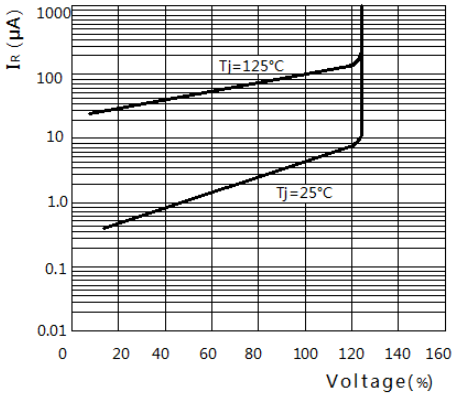

FIG4.Typical Forward Characteristics Per Bridge Element

图 4. 典型正向特性

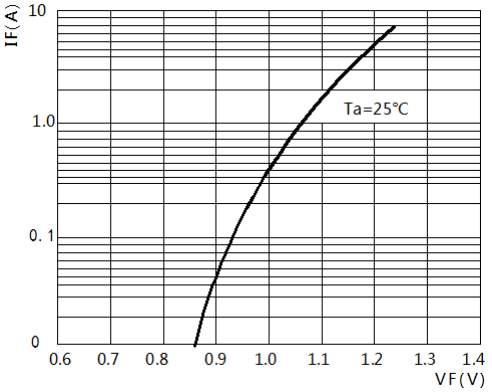

尺寸图
Dimensioned drawing

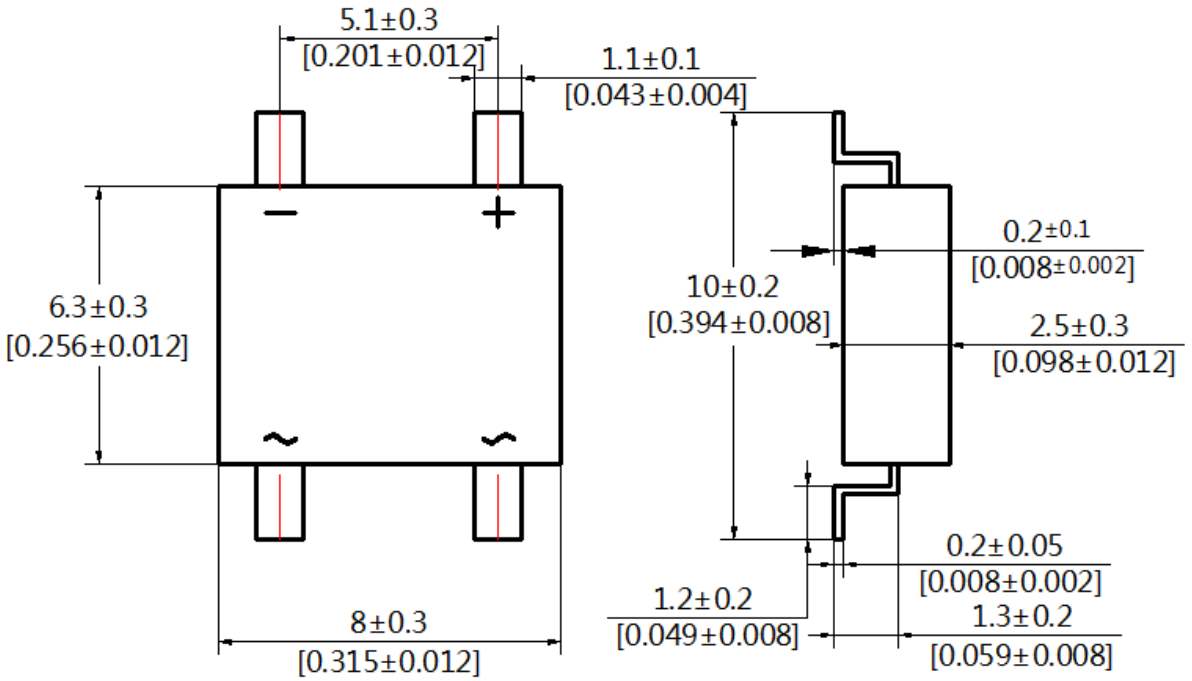

Dimensions in millimeters and inches

外形图

Outside view