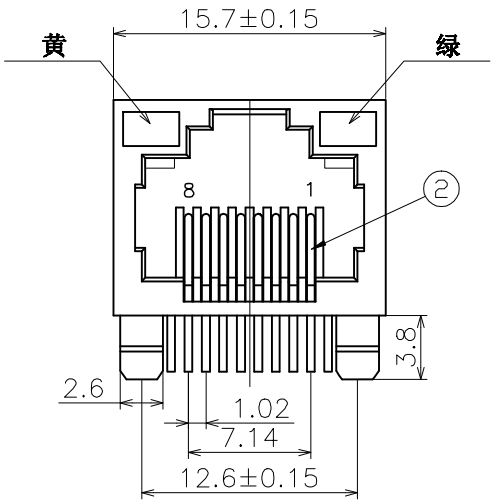

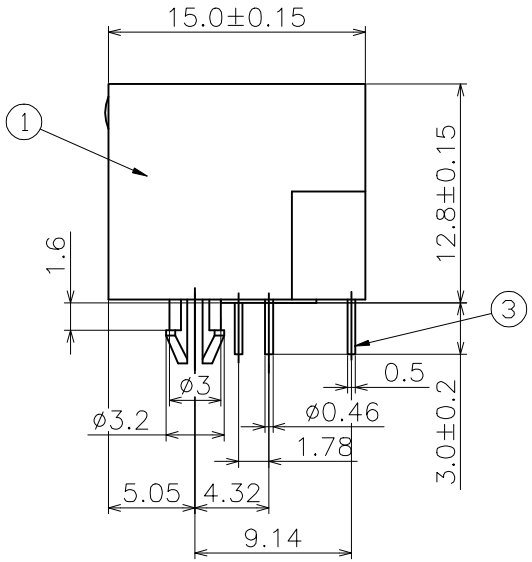

技术参数 (SPECIFICATION):

温度范围 (TEMPERATURE RANGE):-40～+70℃
额定电压 (VOLTAGE RATING):125V
额定电流 (CURRENT RATING):1.5A
接触电阻 (CONTACT RESISTANCE):≤30mΩ
绝缘电阻 (INSULATION RESISTANCE):≥500MΩ
耐 压 (DIELECTRIC STRENGTH):500V AC/(50HZ)/Min
插拔力 (MATING AND UNMATING FORCE):3～20N
寿 命 (DURABILITY):750 CYCLES MIN

Table 1

X	Terminal Plating
0	Au Fu" Plating
1	Au 1u" Plating
2	Au 2u" Plating
3	Au 3u" Plating
4	Au 6u" Plating
5	Au 10u" Plating
6	Au 15u" Plating
7	Au 30u" Plating

Material & Plating

Table 4

X	MOULD
N	NEW MOULD
O	OLD MOULD

MOULD

Part NO.:
RCH5631-QD-X-XX-X

LED position

Table 2

D	L LED/R LED
YG	YELLOW/GREEN
GY	GREEN/YELLOW
YY	YELLOW/YELLOW
GG	GREEN/GREEN
OO	OTHER/OTHER

Material & Color

Table 3

XX	Material/Color
BB	PBT/BLACK
BW	PBT/WHITE
AB	PA/BLACK
AW	PA/WHITE
OO	OTHER/OTHER

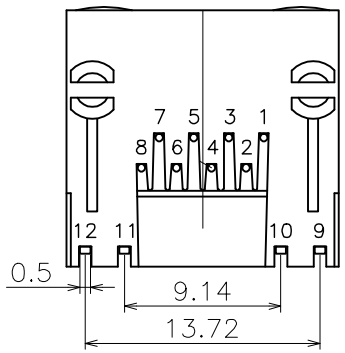

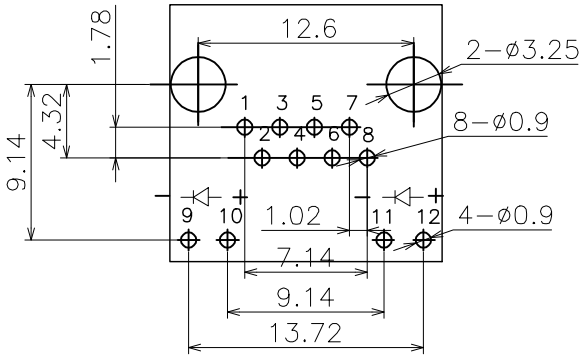

PCB LAYOUT
RECOMMENDED

序号	名 称	材 料	数 量	镀层/颜色	备 注
3	LED灯	树脂/FE	2	NI/AG	
2	插 针	PHOSPHOR BRONZE	8	"FU"	
1	塑 座	PBT	1	YELLOW	

版次	变 更 履 历	变更单号	绘 制	日 期
A/0	新 出 版 发 行			

网络插座外形图

绘 图:		日 期:	
审 核:		日 期:	
核 准:		日 期:	

温州瑞川电子有限公司
WEN ZHOU RUI CHUAN ELECTRONIC CO.,LTD.

一般公差	
30～	±0.25
10～30	±0.20
～10	±0.15
角 度:	±2°
页 面:	1 of 1

品 名:	RCH-56-31(全塑带灯黄色)		
料 号:	RC02515		
型 号:	RJ45	图 号:	
版本:	单位:mm	比例: 1:1	纸张: A4

该 图 面 供 温 州 瑞 川 电 子 有 限 公 司 内 部 使 用, 不 得 私 自 复 印