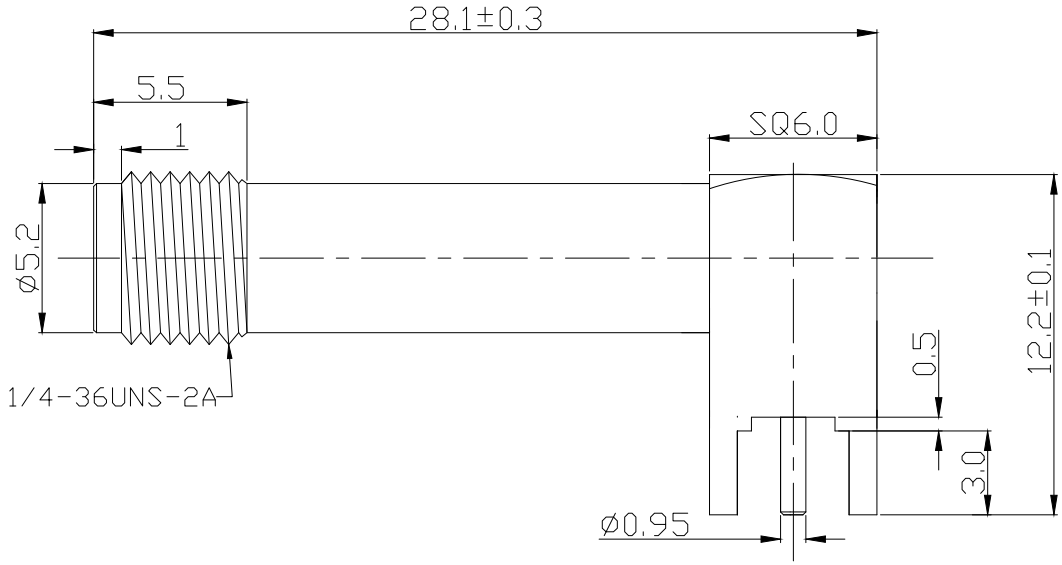

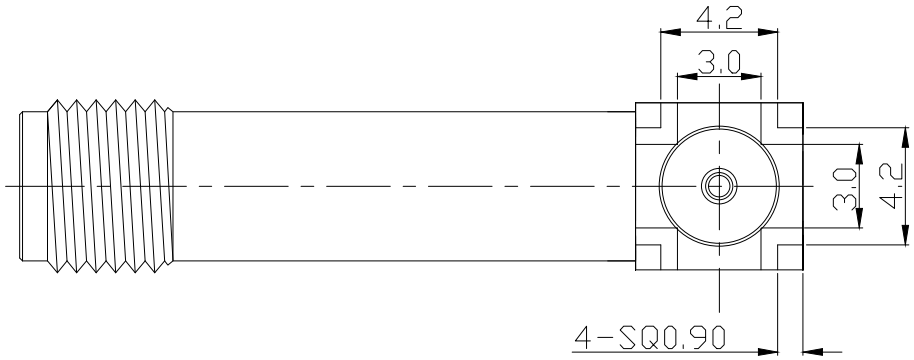

RoHS PASS

BOM

NO:	部件品名/規格	材 料	外 觀	零件料號	用量	版本
1	四角本體	黃銅	鍍金		1	
2	螺牙本體	黃銅	鍍金		1	
3	SMA母針	黃銅	鍍金		1	
4	绝缘体	鐵弗龍	白色		1	
5	绝缘体	鐵弗龍	白色		1	

版號 Rev.	日期 Date.	變更單號 ECN No.	變更者	Description.內容

Tolerance
未標注公差:

X.	±0.3
.X	±0.2
.XX	±0.1
.XXX	±0.05

未標注角度公差:±1°

HJ-Tech 东莞市皇捷通讯科技有限公司
电话：0769-83328111 手机：13714786106

C/U NO.客戶編號		Part Name.品名/規格	90度SMA 母头母针		
Material.材質		C/U Part No.客戶料號			
Finish.處理		Part No. 料號	HJ-SMA127		
Scale.比例	4:1	Draw . 繪圖	Check.校對	App.核准	
REV.版本/次	A/0	GYL			
Unite.單位:	mm	16.4.28			