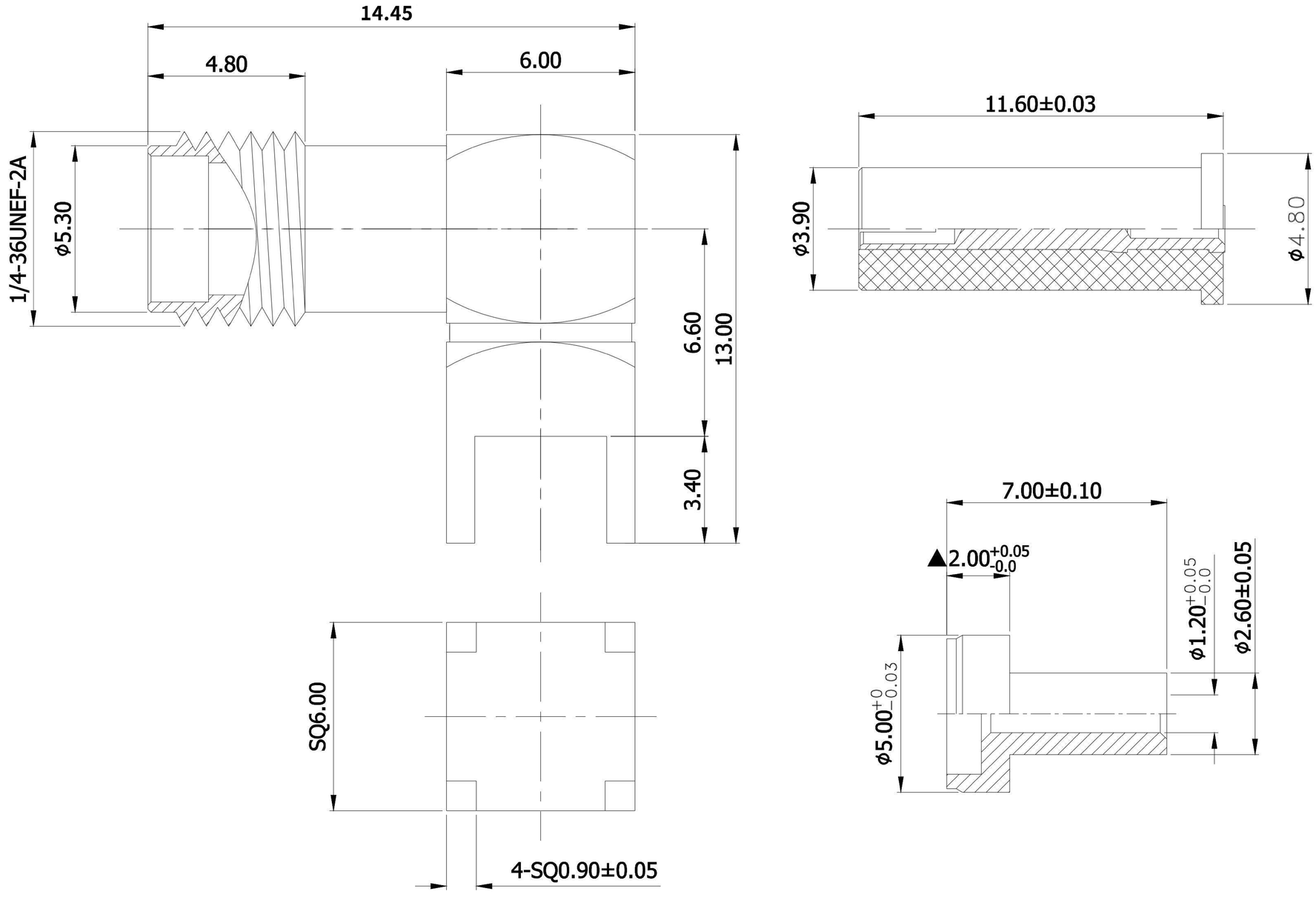

成品出货图

BOM 装配表

序号	零件料号	名 称	材 质	数量	表面处理
④		后塞	环保黄铜	1	C3604/镀金1μ″
③		中心针	环保黄铜	1	C3602/镀金3μ″
②		绝缘体	PTFE	1	None(白色)
①		主体	环保黄铜	1	C3604/镀金1μ″

版 本	视 图	核 准:	深圳市蝙蝠无线技术有限公司
A/0		审 核:	成品名称/描述: SMA-KWE弯头
一般公差: .X:±0.30 .XX:±0.20 角度公差:±5°		制 图:	成品料号: BWSMA-KWEZ001
比 例 1:1	单 位 MM	日期: 2018-07-24	