环保物料

TEL:0769-82001899

备注:
1. 适用电线(Wire Range): 16-14AWG(1.5-2.5mm²)
2. 端子材质(Material): 黄铜(Brass)
3. 塑胶材质(Insulation)/颜色(Color): 尼龙(Nylon) 94V-2/蓝色(BLUE)
4. 表面处理(Surface Treatment): 镀锡(Tin Plated)
5. 符合ROHS和REACH标准
6. 图纸上标有 ★为关键尺寸, ☆为重要尺寸
7. 未注尺寸公差为±0.2

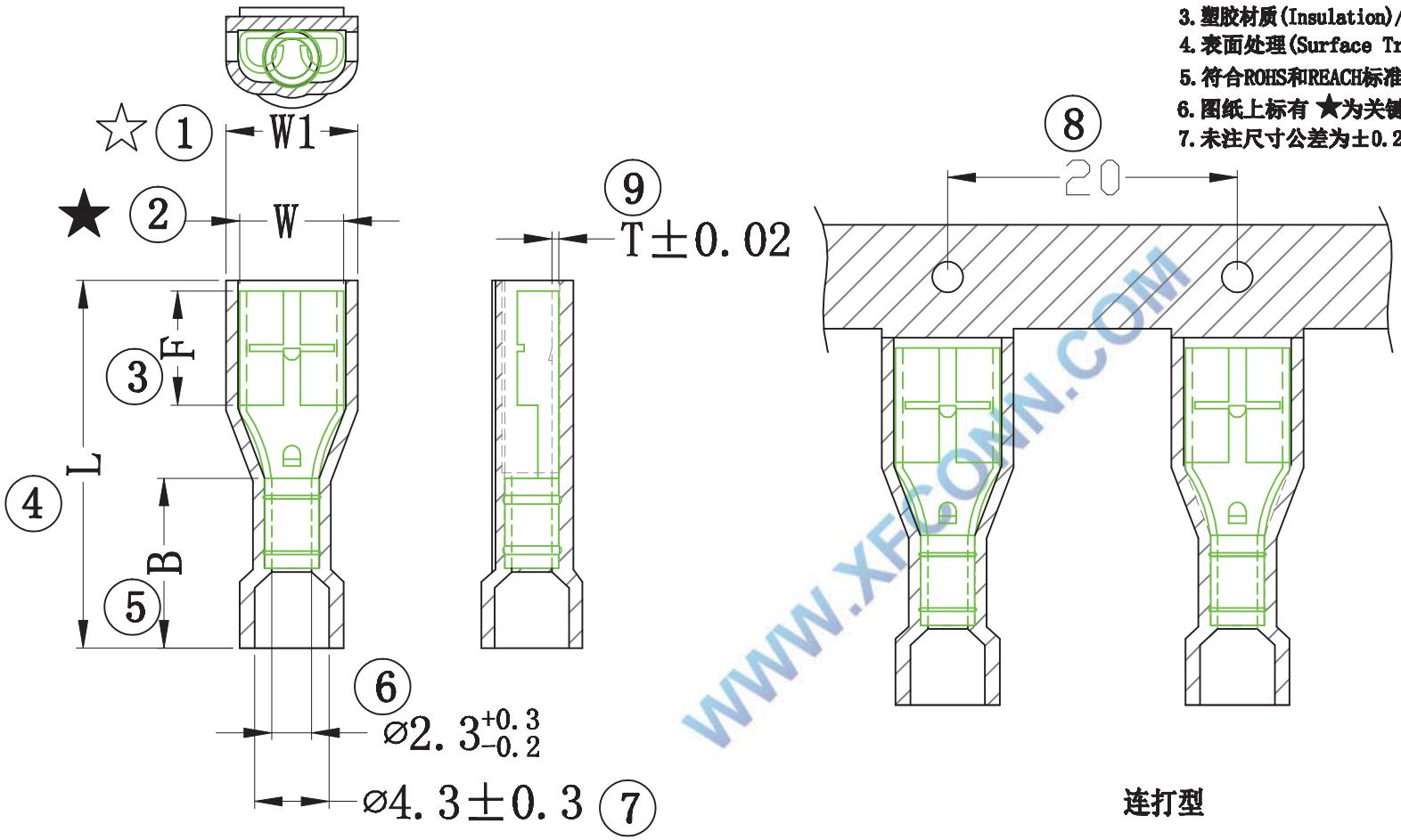

连打型

WWW.XFCN.COM

五金模具编号	塑胶模具编号	Item No. 料号	mm/inch主要尺寸						
			W1±0.15	W±0.1	F±0.3	L±1.0	B±0.5	T±0.02	配合公片
	FDFN2-187	FDFN2-187(5)A	7.6(.299)	5.8(.228)	6.6(.259)	21.2(.83)	9.8(.385)	0.35(.013)	0.5X4.75
	FDFN2-187	FDFN2-187(8)A	7.6(.299)	5.8(.228)	6.6(.259)	21.2(.83)	9.8(.385)	0.35(.013)	0.8X4.75

VER	MODIFICATION	DRAW	DATE
A0			

TOLERANCE UNLESS OTHERWISE

X.	±0.30	X° .	±5°
.X	±0.20	.X°	±2°
.XX	±0.08	.XX°	±1°
.XXX	±0.03	.XXX°	±0.5°

DRAWN	CK tan
CHKD	
APPD	
VIEW	

XFCN兴飞连接器有限公司
CONNECTORS XFCN CONNECTORS CO., LTD.

PRODUCT NAME	连带冷压预绝缘端子
PART. NO.	FDFN2-187

SHEET	1/1
DATE	2010.4.12
UNITS	mm
SCALE	1:1
DWG NO.	009