环保物料

TEL:0769-82001899

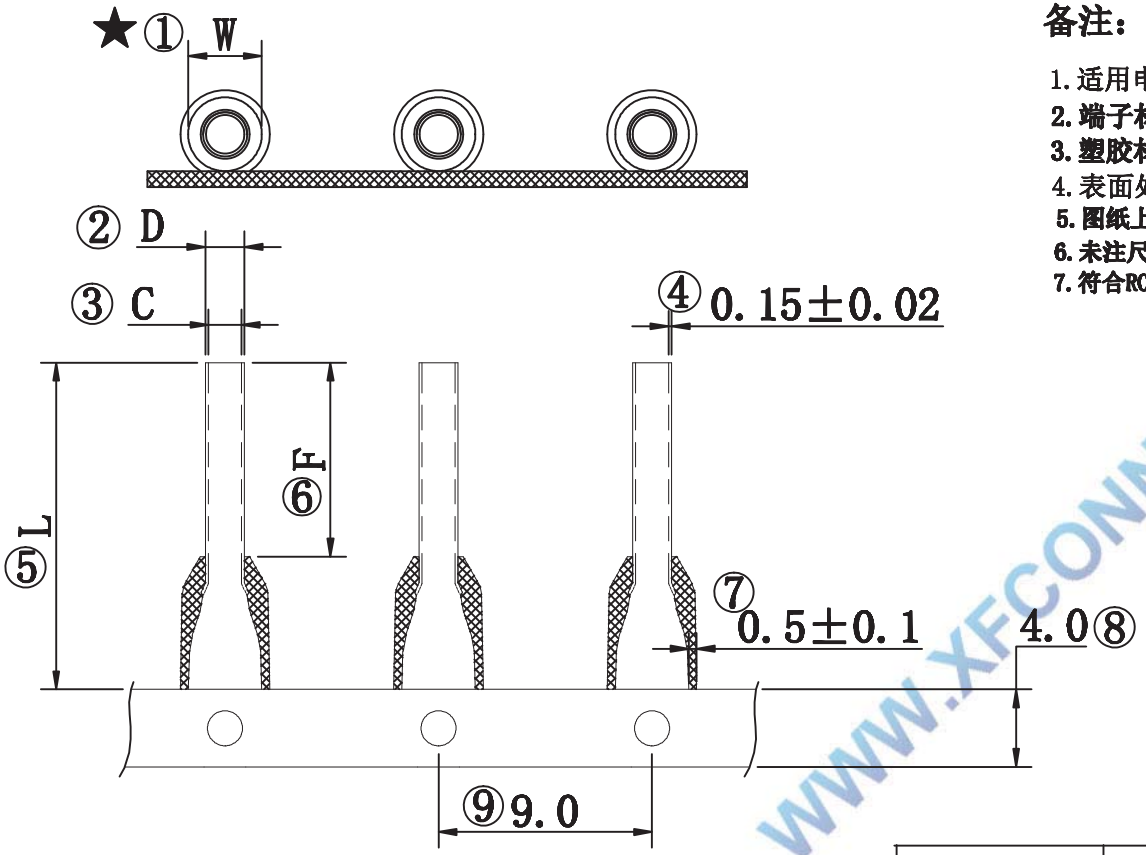

备注:

1. 适用电线(Wire Range):#20(0.75MM²)
2. 端子材质(Terminal Body):紫铜(Copper)
3. 塑胶材质(Insulation)/颜色(Color):Nylon 94V-2/French-Blue German-White
4. 表面处理(Plating):镀锡(Tin)
5. 图纸上标有 ★为关键尺寸，☆为重要尺寸
6. 未注尺寸公差为±0.2
7. 符合ROHS2.0和REACH标准

WWW.XFCONN.COM

模具编号	Item No. 料号	mm主要尺寸				
		L±0.5	F±0.3	W±0.2	D±0.1	C±0.1
EVN75	EVN7506-N	12.4	6	2.8	1.6	1.3
EVN75	EVN7508-N	14.4	8			
EVN75	EVN7510-N	16.4	10			
EVN75	EVN7512-N	18.4	12			

VER	MODIFICATION	DRAW	DATE
A0			

TOLERANCE UNLESS OTHERWISE

X.	±0.30	X° .	±5°
.X	±0.20	.X°	±2°
.XX	±0.08	.XX°	±1°
.XXX	±0.03	.XXX°	±0.5°

DRAWN	CK tan
CHKD	
APPD	
VIEW	

XFCN兴飞连接器有限公司
CONNECTORS XFCN CONNECTORS CO., LTD.

PRODUCT NAME	欧式端子
PART. NO.	EVN75系列

SHEET	1/1
DATE	2010.4.12
UNITS	mm
SCALE	1:1
DWG NO.	009