慈溪市科发电子有限公司
CIXI KEFA ELECTRONICS CO.,LTD.

产品规格书

KF2EDGSKTM-7.62

认证	CE	
电气性能		
参考标准	UL	IEC
额定电压	600V	1000V
额定电流	41A	41A
使用线经	24-8 AWG	6.0mm²
耐 电 压	AC2500V/1Min	
机械性能		
扭力矩	0.5Nm(4.4Lb.in)	
温度范围	-40℃—+105℃	
剥线长度	7.0-8.0mm	
尺寸		
间距	7.62mm	
极数	2P-16P	
材质及电镀		
塑体	PA66 UL94V-0	
夹子	紫铜 镀镍	
不锈钢套	不锈钢	
方块	黄铜 镀镍	
螺丝	M3 铁 镀锌	

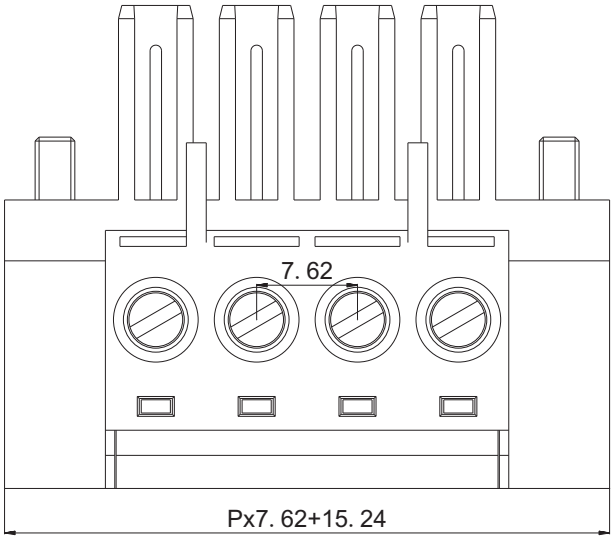

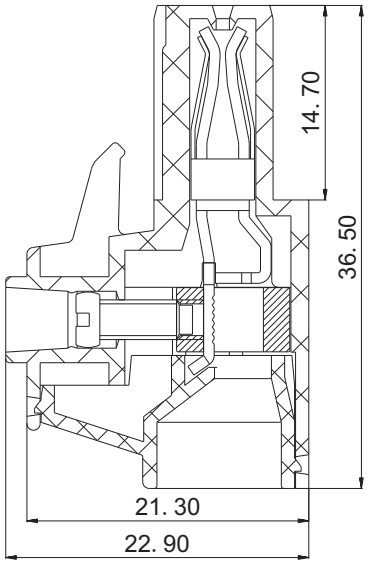

订购方式：

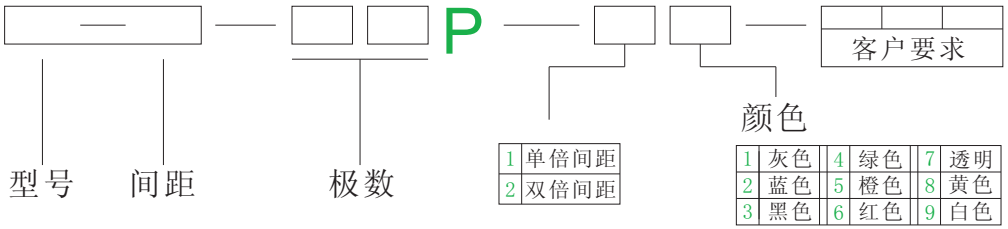

mm (INCH)

THIROANGIF PROJECTION

慈溪市科发电子有限公司
CIXI KEFA ELECTRONICS CO.,LTD.

NAME KF2EDGSKTM-7.62