DS-050LTA 系列直流漏电流传感器

应用磁调制原理研制而成的一种新型电流传感器。其小电流的稳定性好，初级与次级之间高度绝缘，适用于讯号系统、线路检测、电流监测系统、电流差值测量。

技术参数

	型号	DS-010LTA	DS-020LTA	DS-030LTA	DS-050LTA	DS-100LTA	
I_{PN}	额定输入电流	10	20	30	50	100	mA
I_P	电流测量范围	20	40	60	100	200	mA
V_{SN}	额定输出电压	5					V
V_C	电源电压	±12～±15（5%）					V
I_C	电流消耗	30					mA
V_d	绝缘电压	在原边与副边电路之间3KV有效值/50Hz/1分钟					
ε_L	线性度	≤1					%FS
X	精度	≤0.5					%
V_0	失调电压	T_A =25℃时 ≤30					mV
V_{OM}	磁失调电压	I_P=0在3xI_{PN}时 ≤20					mV
V_{OT}	失调电压温漂	I_P=0 T_a=-10~ +70℃时： ≤±1					mV/℃
Tr	响应时间	≤20					ms
T_A	工作环境温度	-20~ +75					℃
T_S	贮存环境温度	–40~ +85					℃

结构参数（mm）

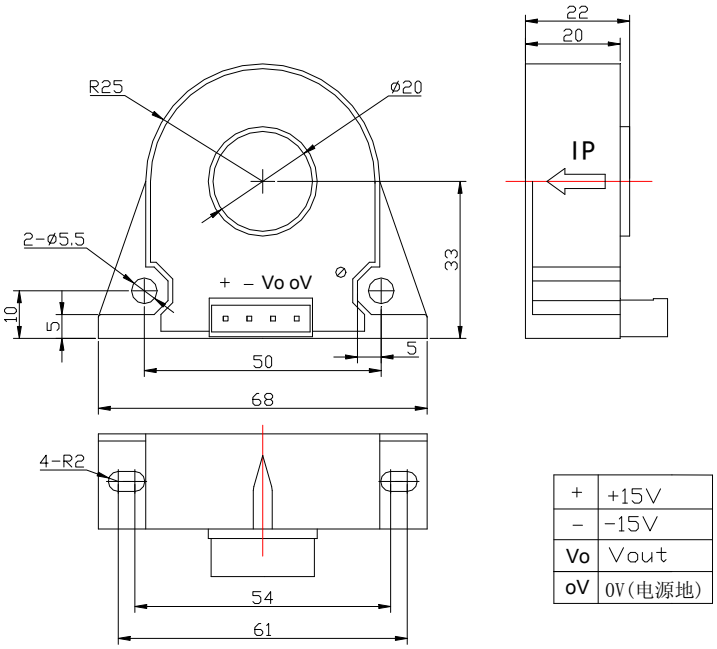

+	+15V
–	-15V
Vo	Vout
oV	0V(电源地)

应用范围

- ◆ 开关电源　　电焊机电源
- ◆ 不间断电源　　变频调速、伺服电机

使用说明

- ◆ 传感器按结构图说明接线，当 待 测电流从传感器穿芯孔中穿入，即可从输出端测得与被测电流一 一 对应的电压值。（注：错误的接线可能导致传感器的损坏）
- ◆ 根 据 用户需求定制不同额定输入电流和输出电压的传感器。