CSM1000SF 系列霍尔电流传感器

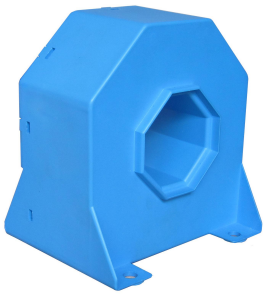

应用霍尔效应原理能在电隔离条件下测量直流、交流、脉冲以及各种不规则波形的电流。

技术参数

	型号	CSM1000SF			
I_{PN}	额定输入电流	1000			A
I_P	电流测量范围	2000			A
I_{SN}	额定输出电流	200			mA
K_N	匝数比	1:5000			
R_M	测量电阻	with±15V @±1000Amax	0(min)	30(max)	Ω
		@±1200Amax	0(min)	20(max)	Ω
		with±24V @±1000Amax	0(min)	75(max)	Ω
		@±2000Amax	0(min)	15(max)	Ω
V_C	电源电压	±15 ～±24（5%）			V
I_C	电流消耗	30+Is			mA
d	绝缘电压	50Hz,1min	6		KV
ε_L	线性度		≤0.1		%FS
X	精度	T_A =25℃ V_C=±15V	≤±0.3		%
I_0	零点失调电流	T_A =25℃	≤±0.2		mA
I_{OT}	失调电流温漂	I_P=0 T_A =-10～+70℃	±0.5		mA
Tr	响应时间	≤1			μs
f	频带宽度（-1dB）	DC～150			kHz
T_A	工作环境温度	–10～+80			℃
T_S	贮存环境温度	–20～+85			℃

结构参数（mm）

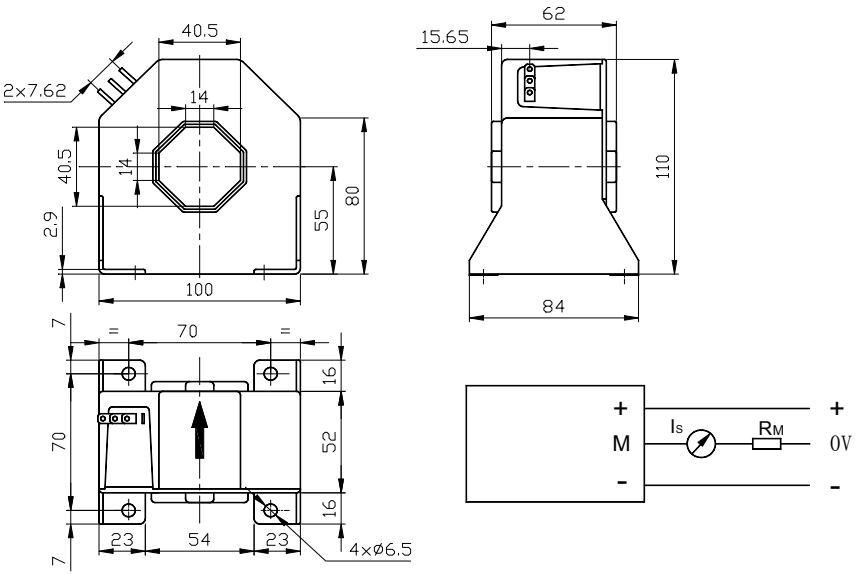

应用范围

- ◆ 开关电源　　电焊机电源　　电池电源
- ◆ 不间断电源　　变频调速、伺服电机　　电机控制和保护

使用说明

- ◆ 在 IP 按箭头方向流动时，Is 是正向。
- ◆ 初级导体温度不应超过 100℃
- ◆ 为了达到最佳磁耦合，初级线匝应绕在传感器顶部。
- ◆ 母排完全充满初级穿孔时动态特性最佳。