SYMB	REVISIONS

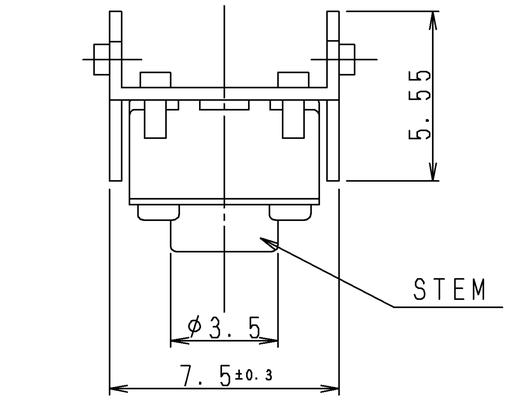

回路図
CIRCUIT DIAGRAM

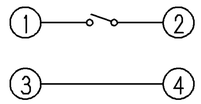

プリント基盤取付穴寸法
(スイッチ取付面より見る)

PRINTED CIRCUIT BOARD MOUNTING HOLE DIMENSIONS
(WHEN VIEWED FROM SWITCH MOUNTING FACE)

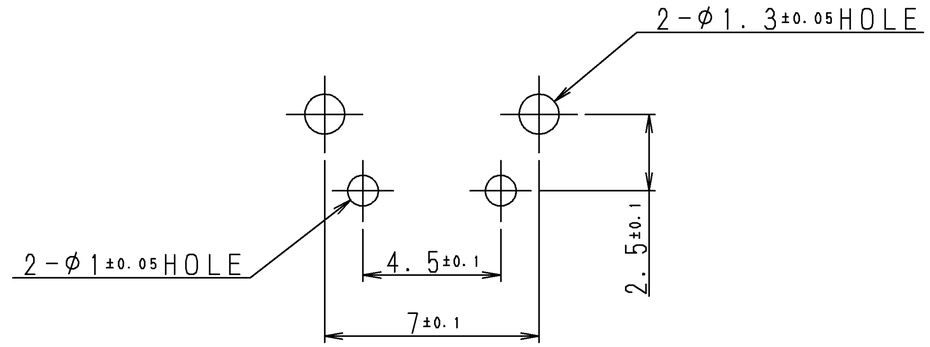

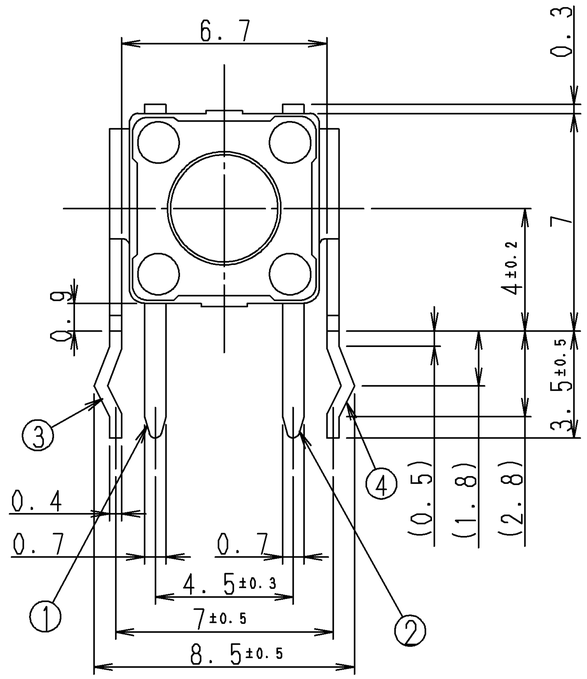

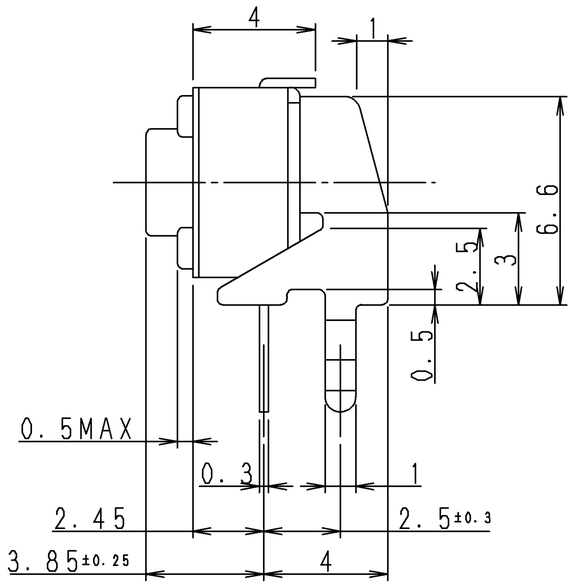

注記
1. ステム色調はアイボリーとする
2. 推奨P. C. B. 板厚は1. 6mm
3. 両面基板使用の際には、部品取付面側のターミナルのラント゛形状はフレームと接触しないようにすること。

NOTE
1. STEM COLOR TO BE IVORY.
2. THE RECOMMENDABLE THICKNESS OF P.C.B. SHALL BE 1.6MM.
3. WHEN DOUBLE-SIDED P.C.B. IS USED, SHAPE OF ROUND OF TERMINAL SHALL BE DESIGNED SO AS NOT TO TOUCH THE FRAME OF SWITCH.

PART NO.	MATERIAL	SPEC/NAME	FINISH	REMARK

TOLERANCE UNLESS OTHERWISE SPEC.	
BASIC DIMENSIONS	TOLERANCES
UP TO 10	±0.3
ABOVE 10 TO 100	±0.5
ABOVE 100	±0.8
ANGULAR DIMENSIONS	±3°

NO.	SYMB	DATE	APPD	CHKD	DSGD

ALPS ELECTRIC CO., LTD.

DSGD. NOV. 12. 2004 DG7 C. SAITO	SCALE 5:1	NO. SKHHUFA010
CHKD. NOV. 12. 2004 DG7 T. MIIKE		TITLE PRODUCT DRAWING
APPD. NOV. 12. 2004 DG7 T. MIIKE	UNIT mm	DOCUMENT NO. SKHHUFA010, 1100, 31

APPROVED

(A3)